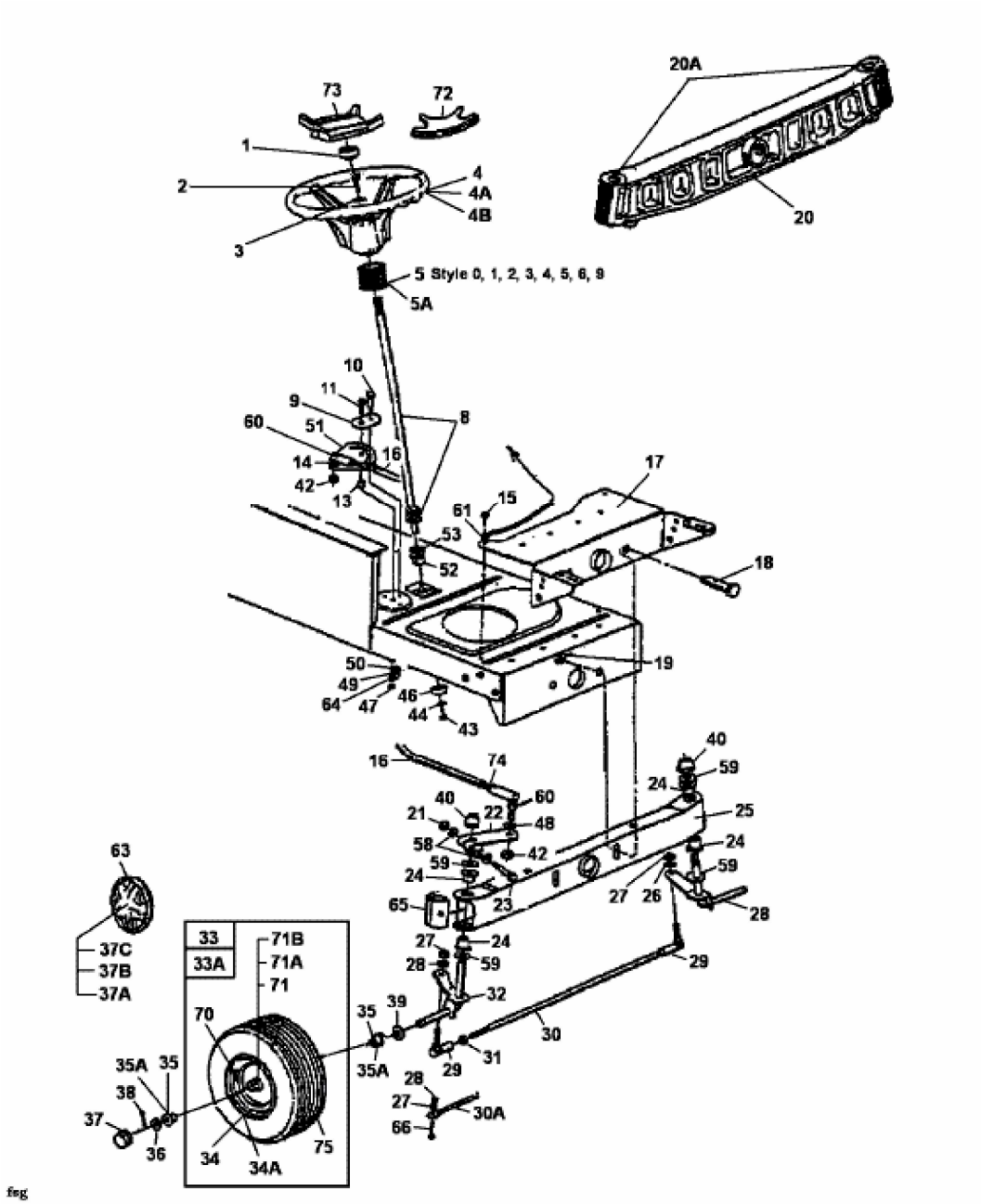ET 145 > 13AM766N679 (1997) > LENKUNG, RÄDER VORNE, VORDERACHSE