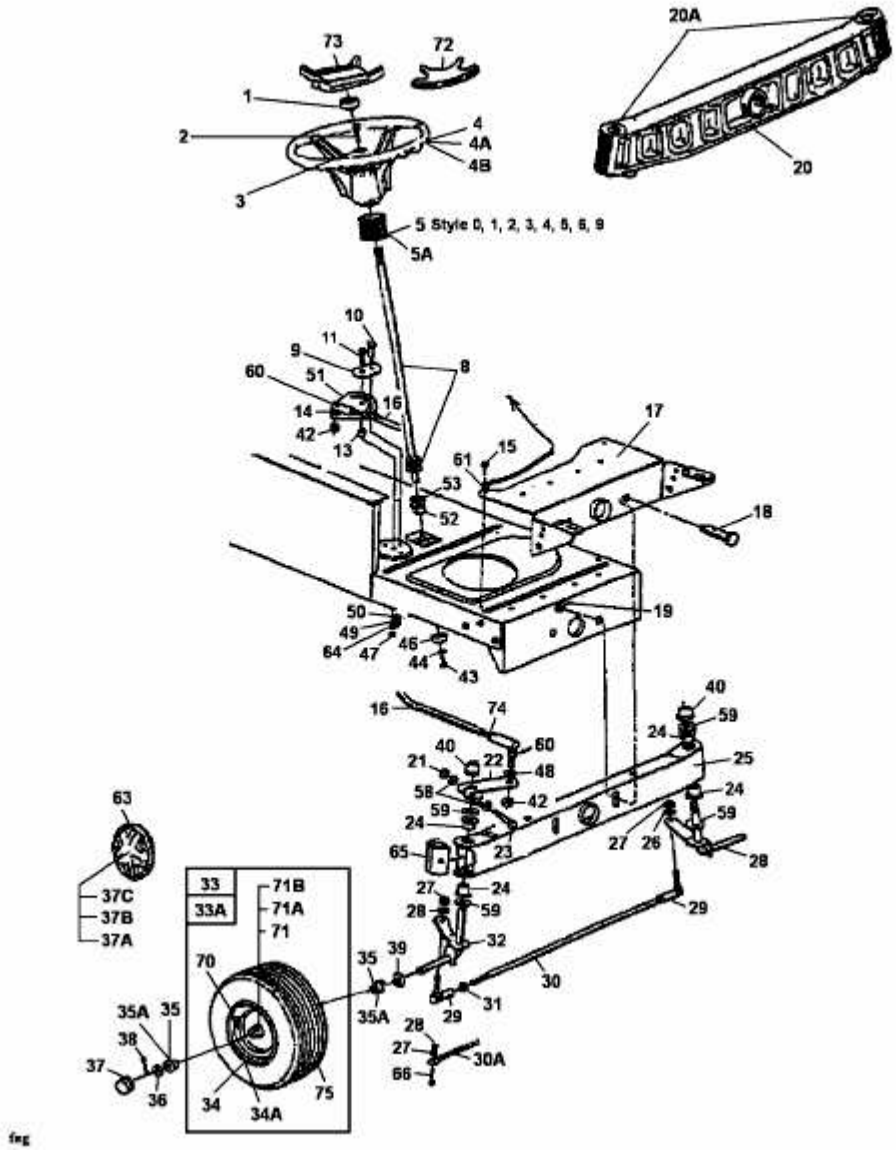1 B 145 > 13AM765N606 (1997) > LENKUNG, RÄDER VORNE, VORDERACHSE