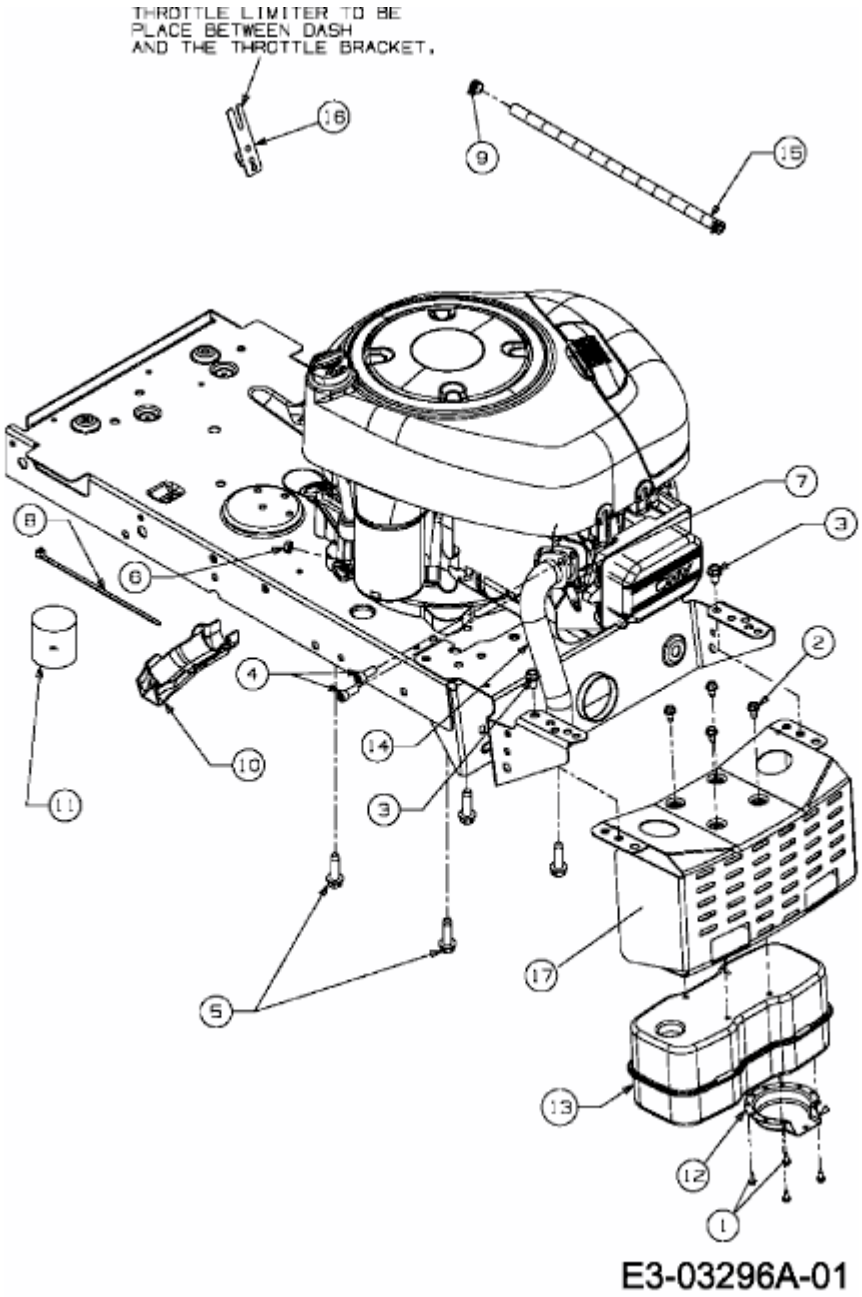15,5/107 > 13AM763G662 (2007) > MOTORZUBEHÖR