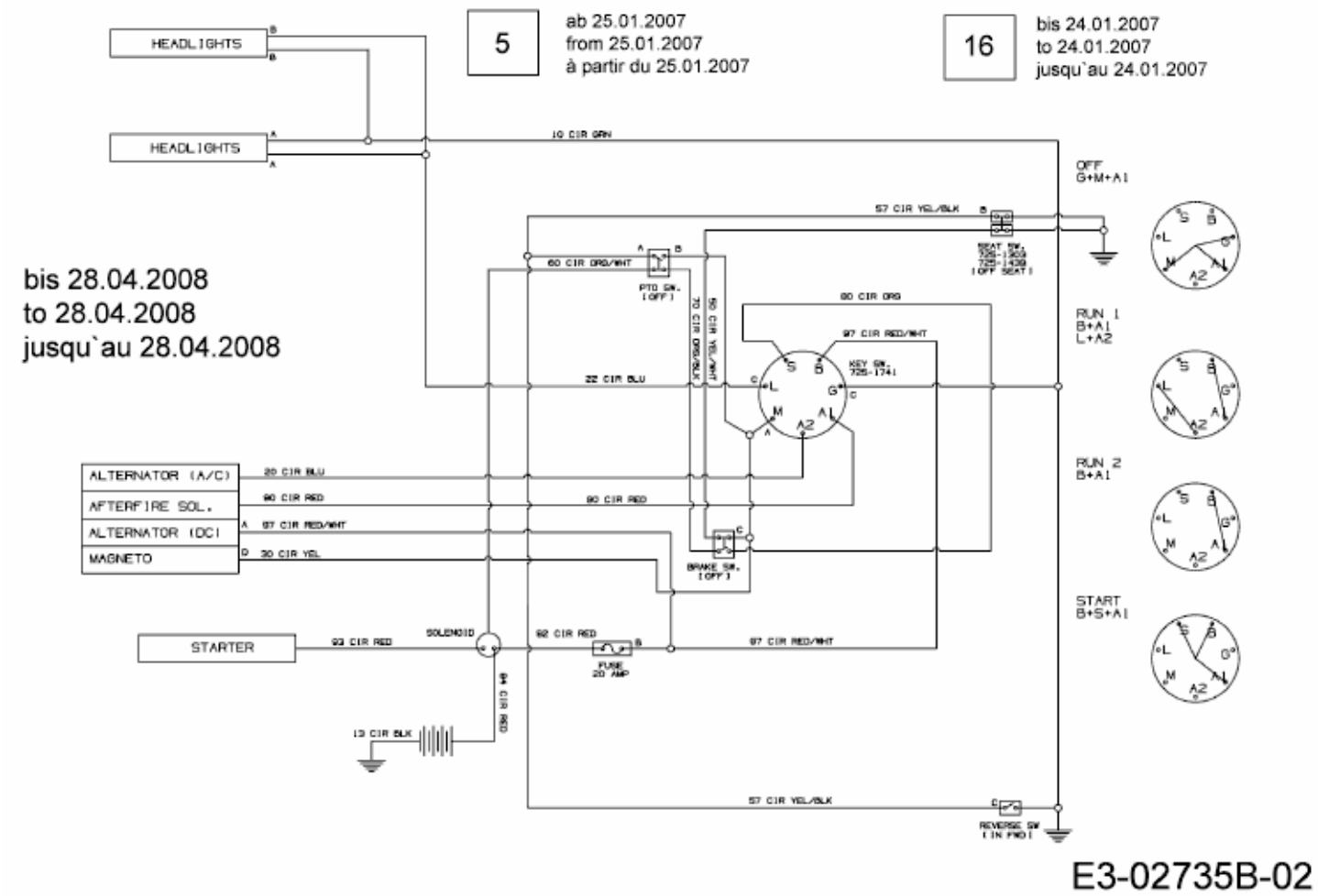RS 155/107 > 13AM762G600 (2007) > SCHALTPLAN BIS 28.04.2008