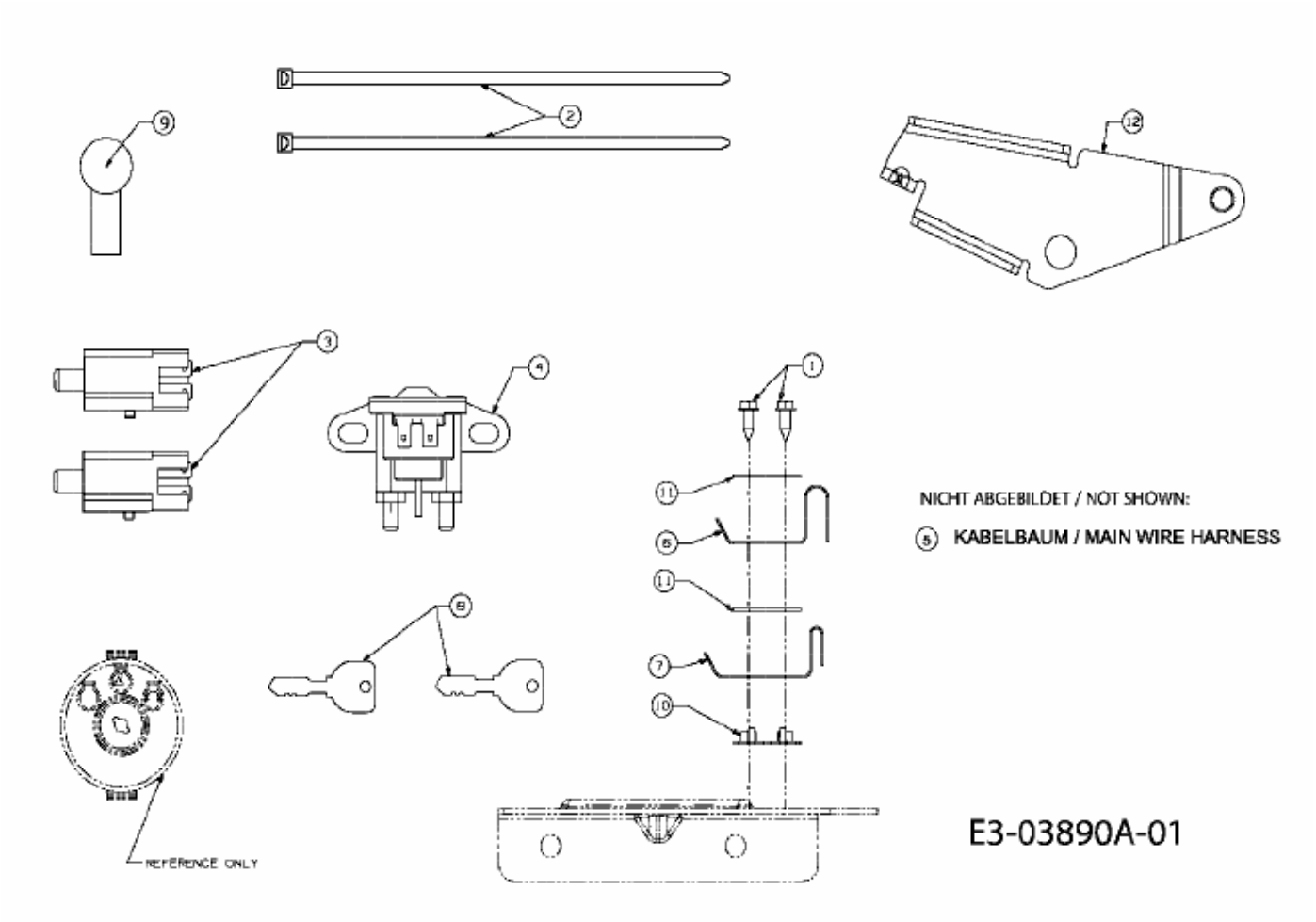
NICHT ABGEBILDET / NOT SHOWN:
5 KABELBAUM / MAIN WIRE HARNESS
REFERENCE ONLY
E3-03890A-01