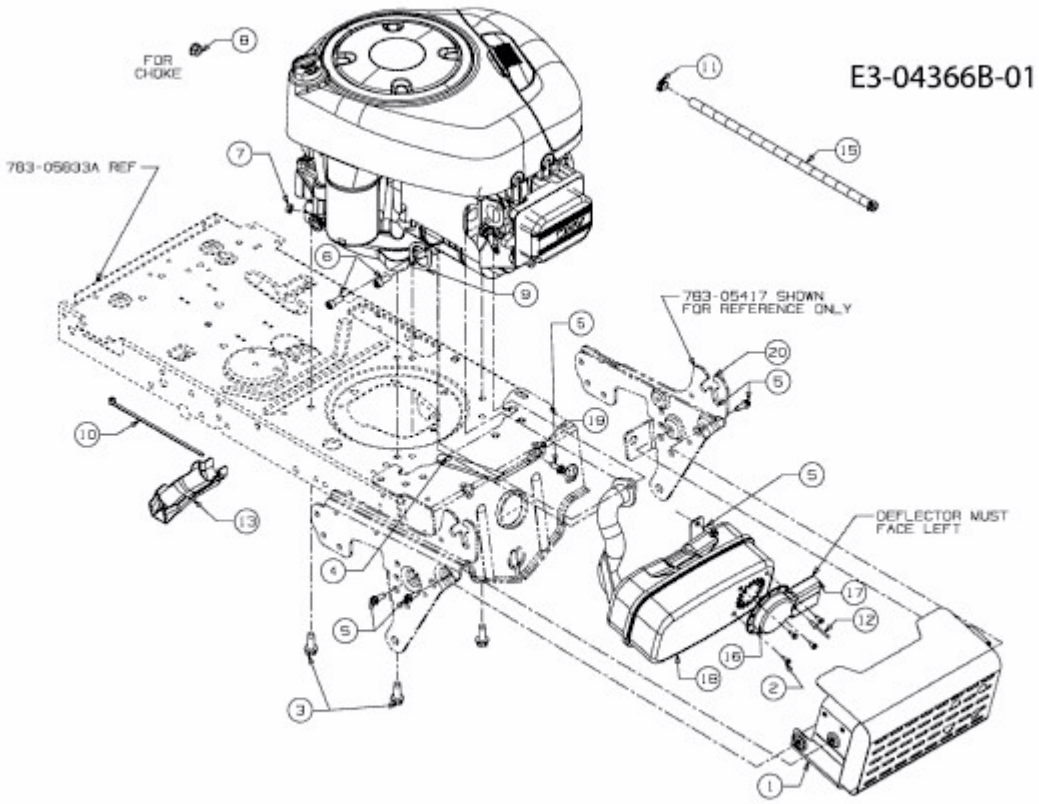KOMMAND 92/15.5 H > 13AM71KE637 (2011) > MOTORZUBEHÖR