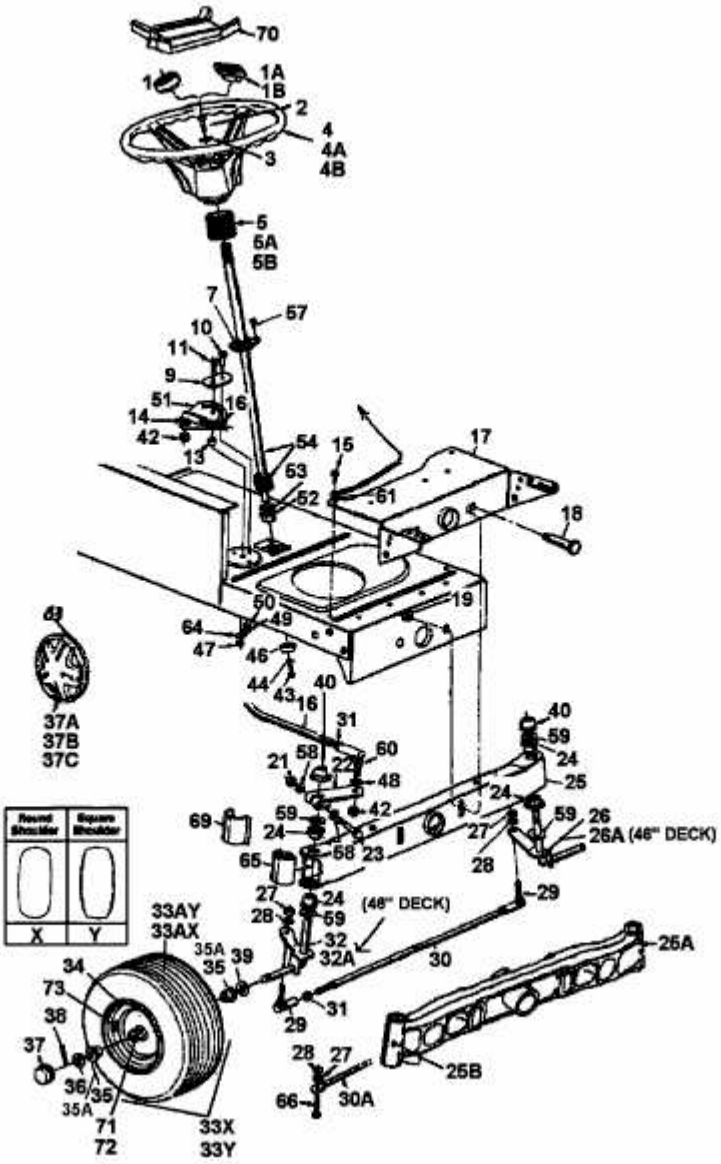B 145 > 13AM675G678 (1998) > VORDERACHSE