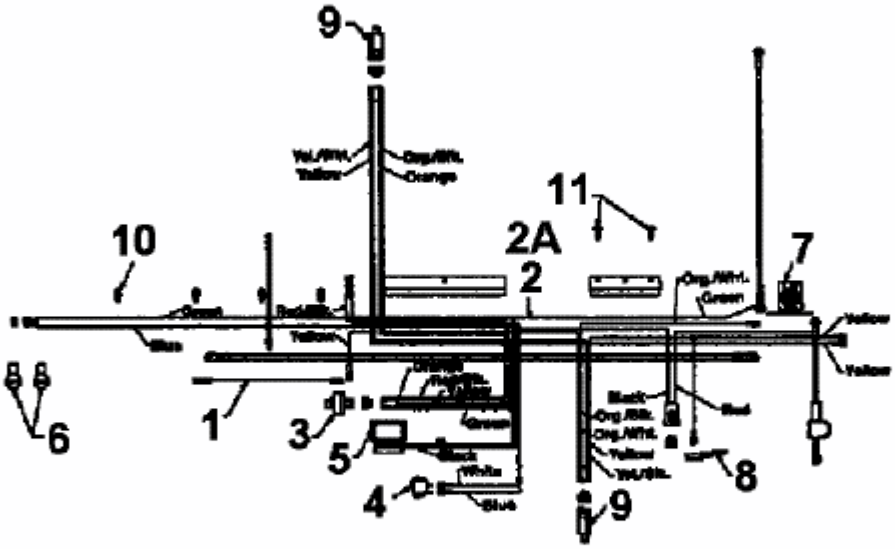
9
11
10
2A
2
7
6
1
3
5
4
9
8