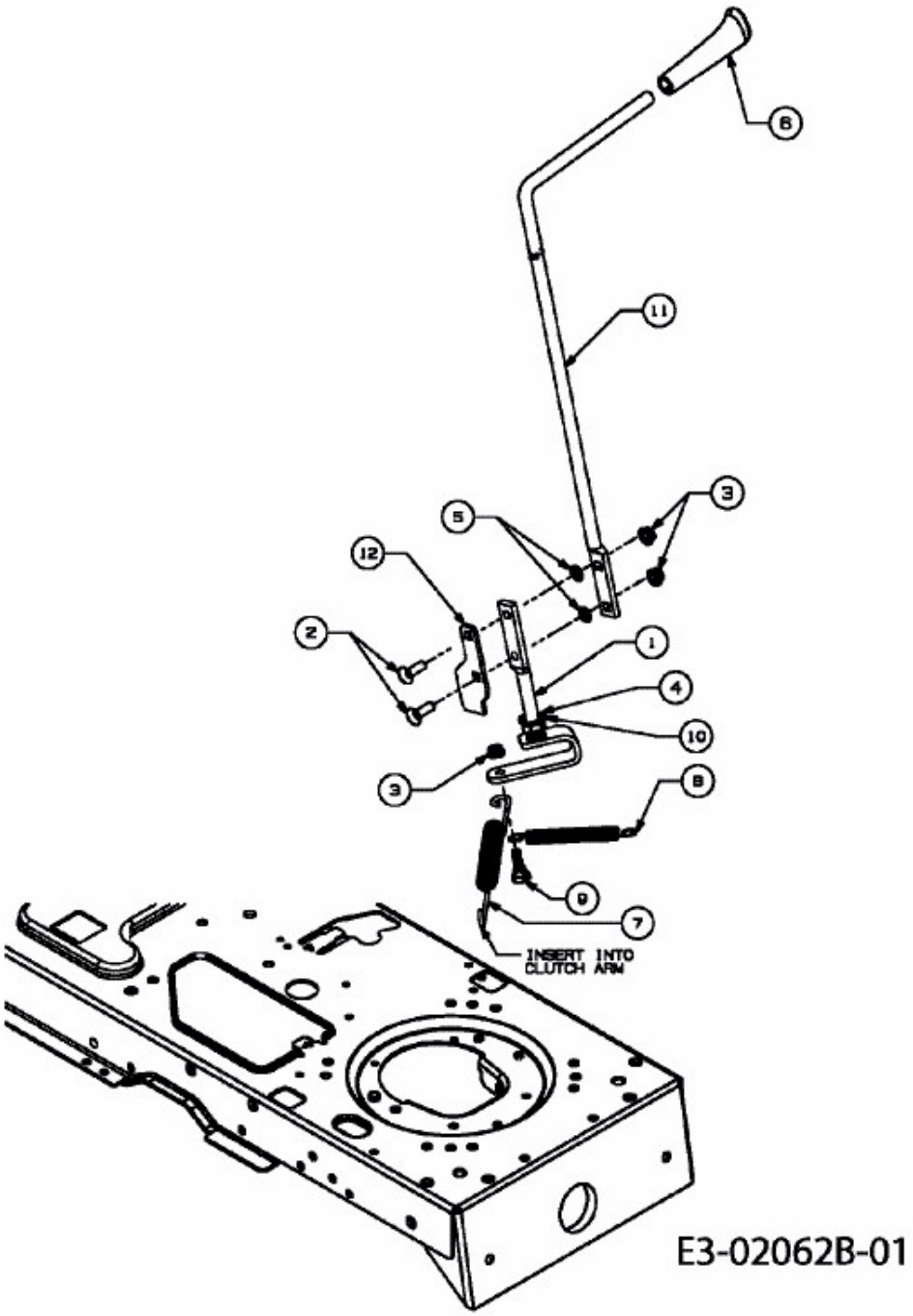MASTERCUT 92 H > 13AM493E659 (2007) > MÄHWERKSEINSCHALTUNG