703 > 13AM489E611 (2005) > LENKUNG

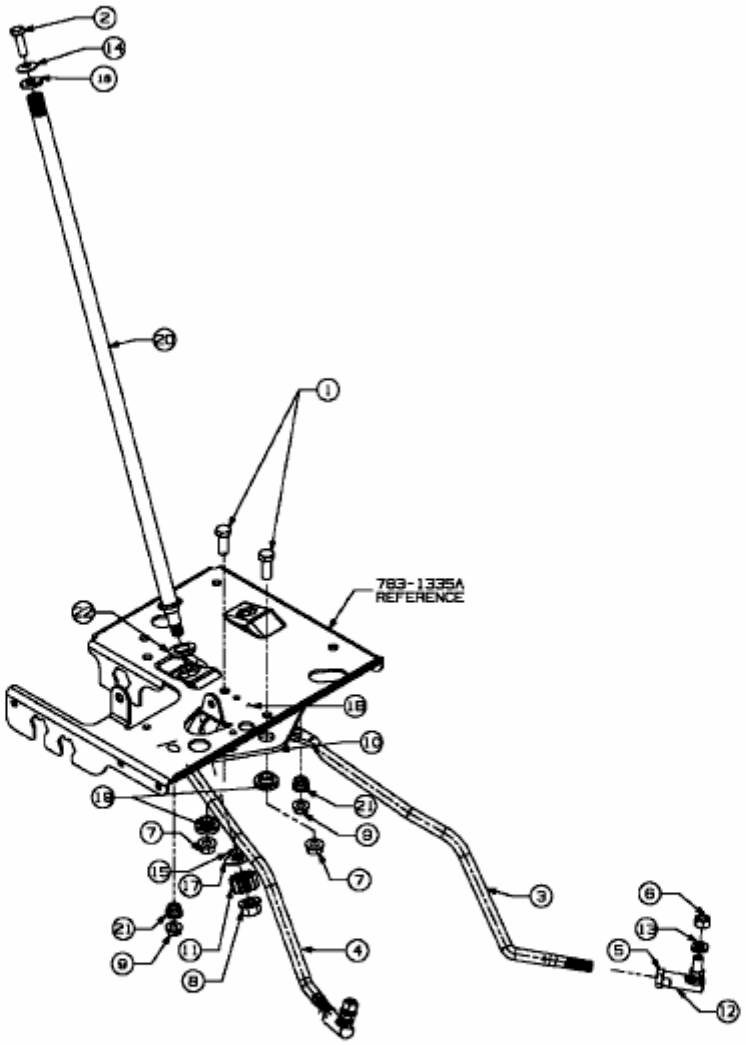

E3-02000A-01