JE 135 A > 13AM488E678 (2005) > PEDALE

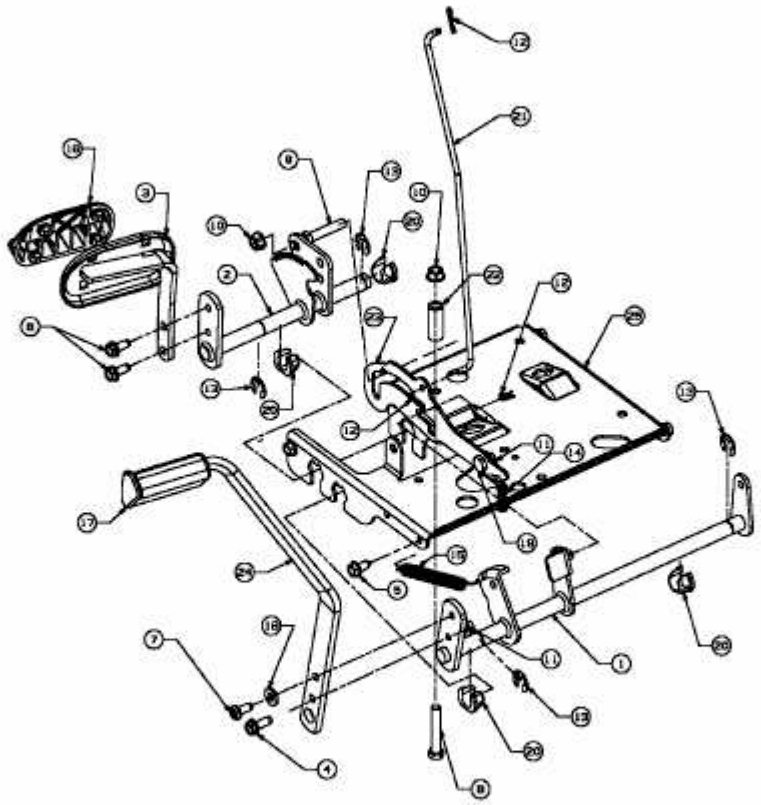

E3-02031A-01