903 > 13AM483N611 (2007) > FAHRANTRIEB

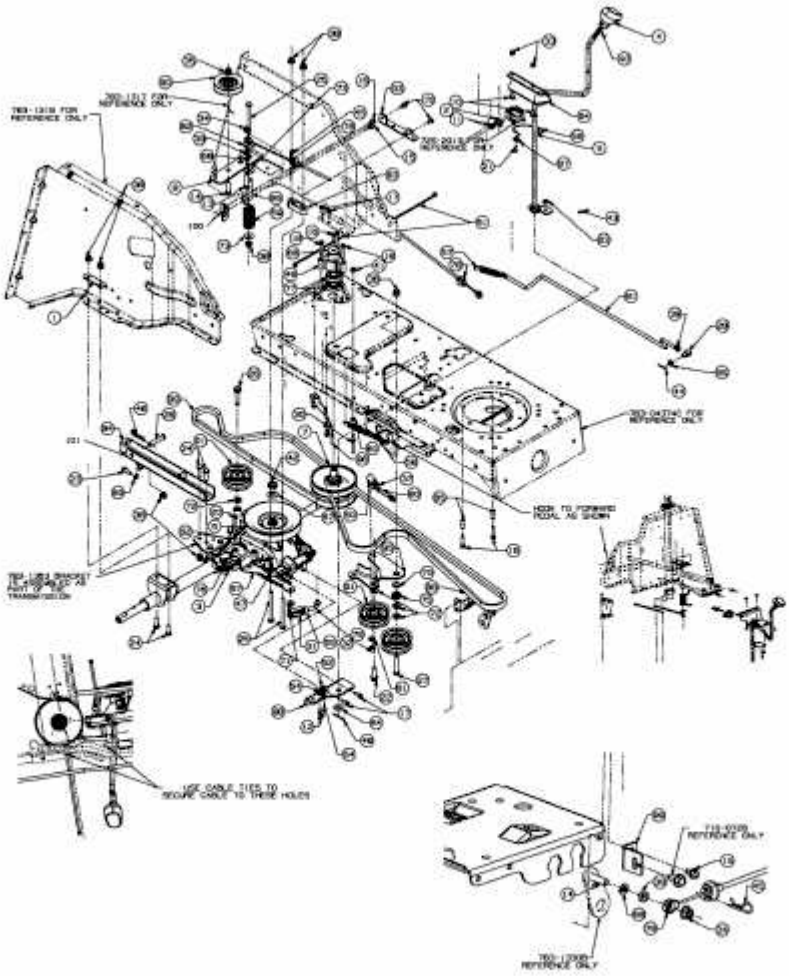

E3-02037D-01