JE 145 A > 13AM483E678 (2007) > FAHRANTRIEB

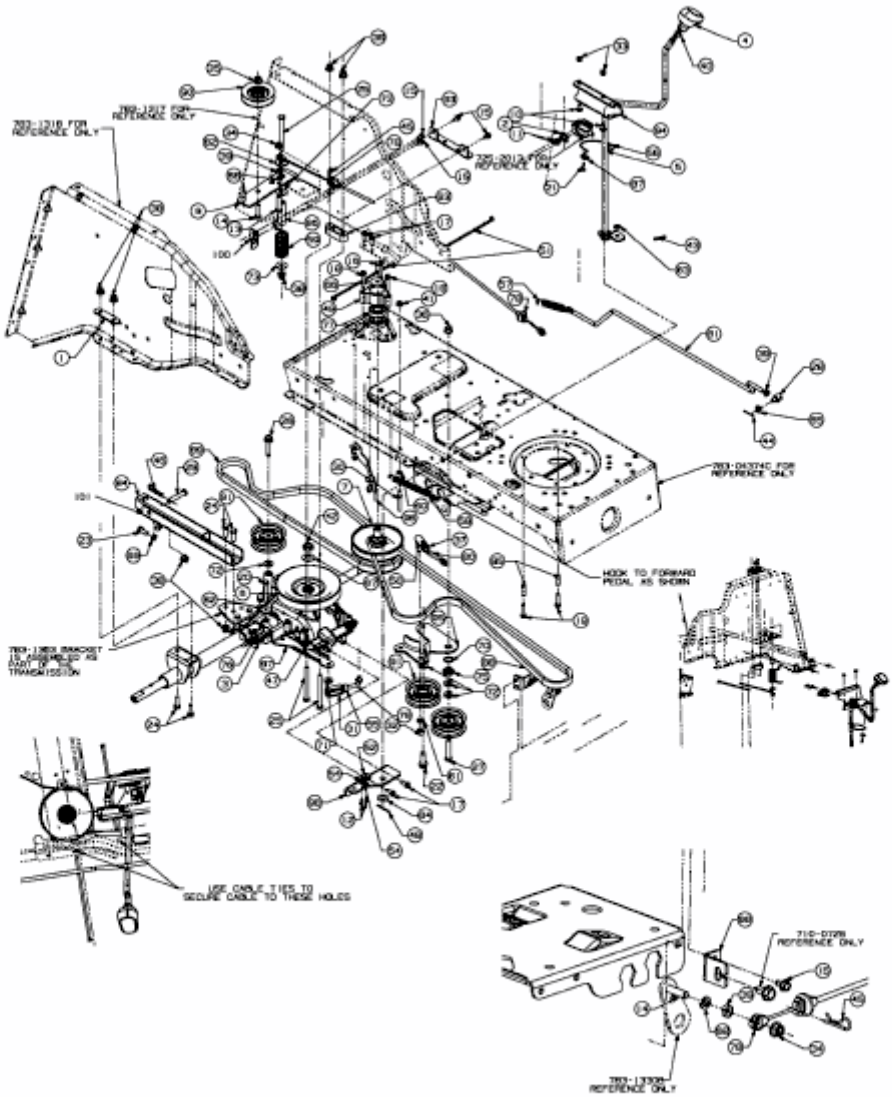

E3-02037D-01