JE 145 A > 13AM483E478 (2007) > FAHRANTRIEB

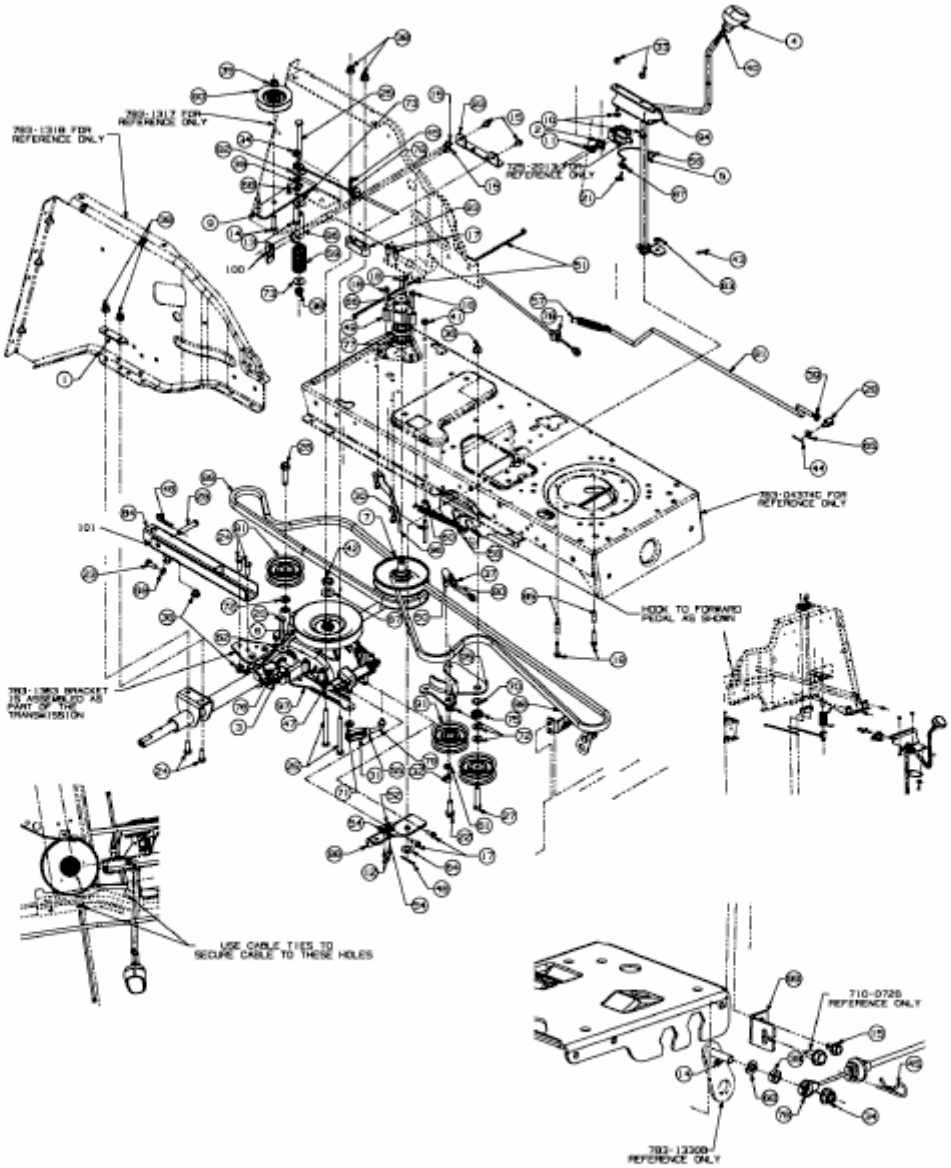

E3-02037D-01