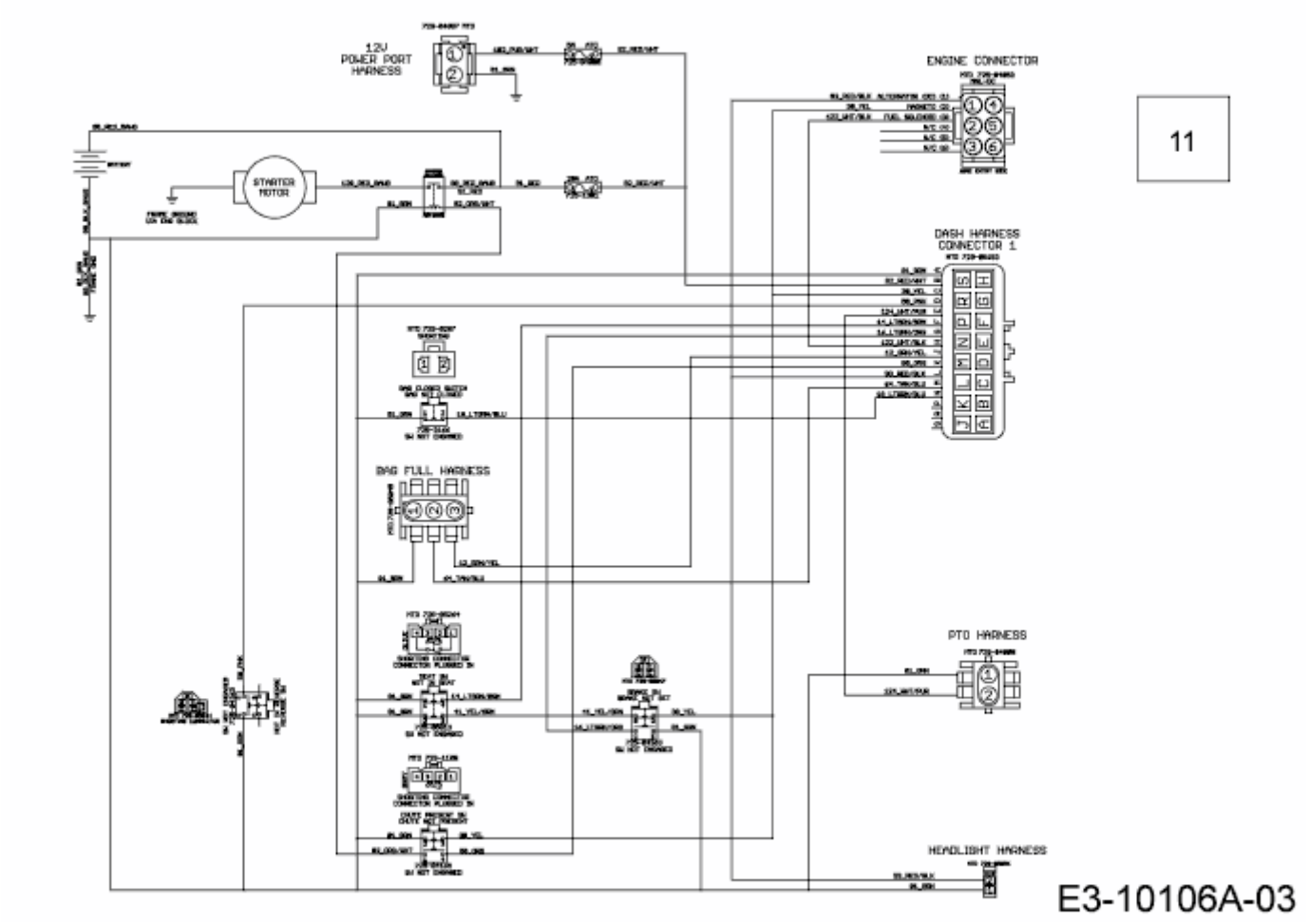ALPHA 106.185 H > 13ALA1VR650 (2017) > HAUPTSCHALTPLAN