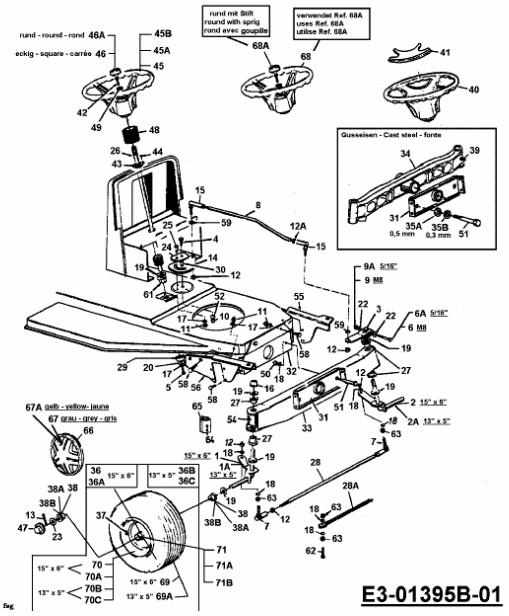J 126 > 13AL475A678 (2001) > LENKUNG, RÄDER VORNE, VORDERACHSE