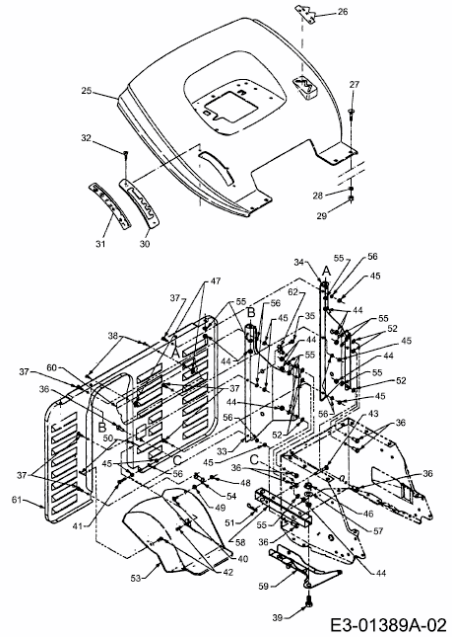J 125 > 13AL470A678 (1997) > HECKPLATTE, SITZWANNE