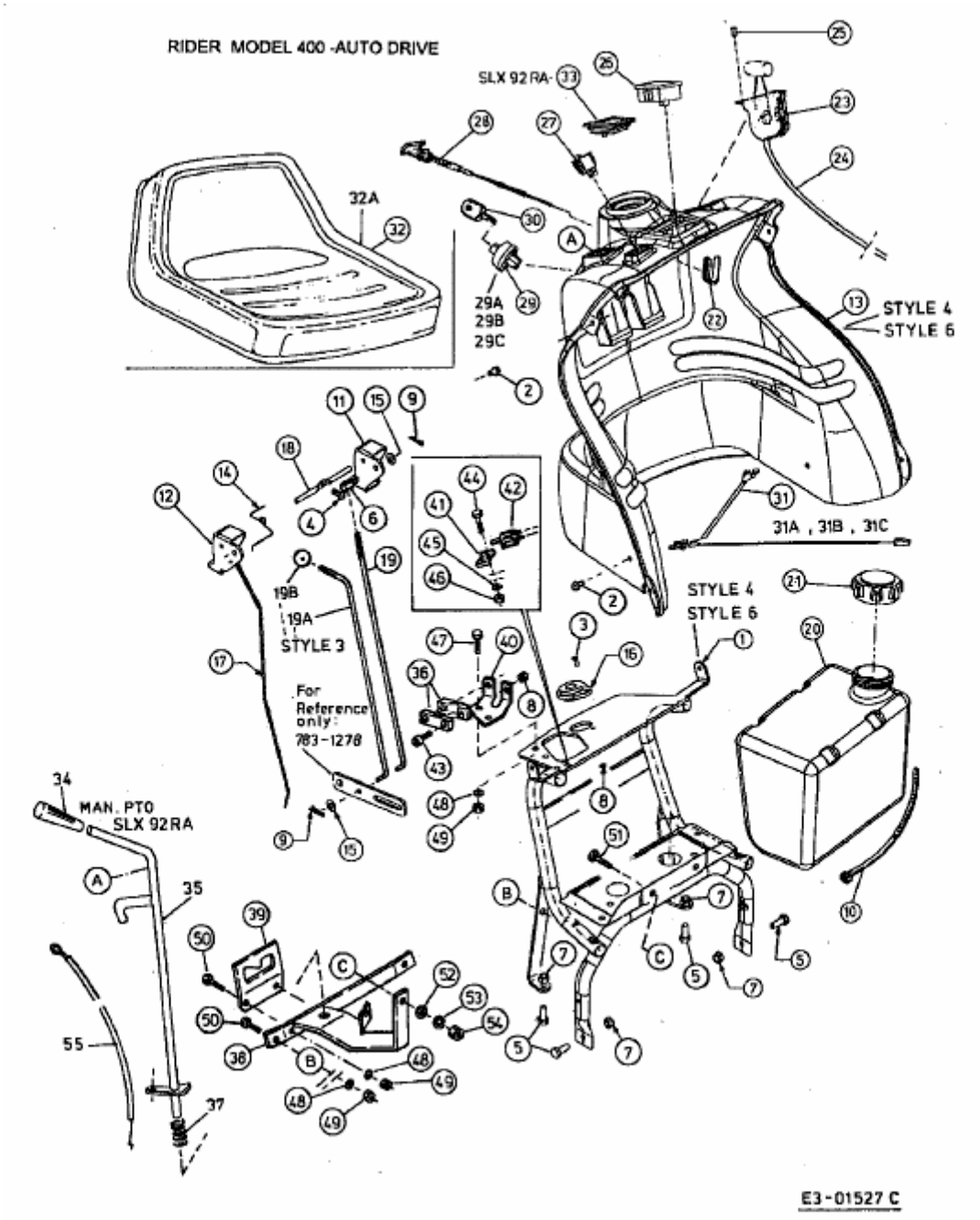RH 125/92 > 13AL458E600 (2003) > ARMATURENBRETT, SITZ, TANK