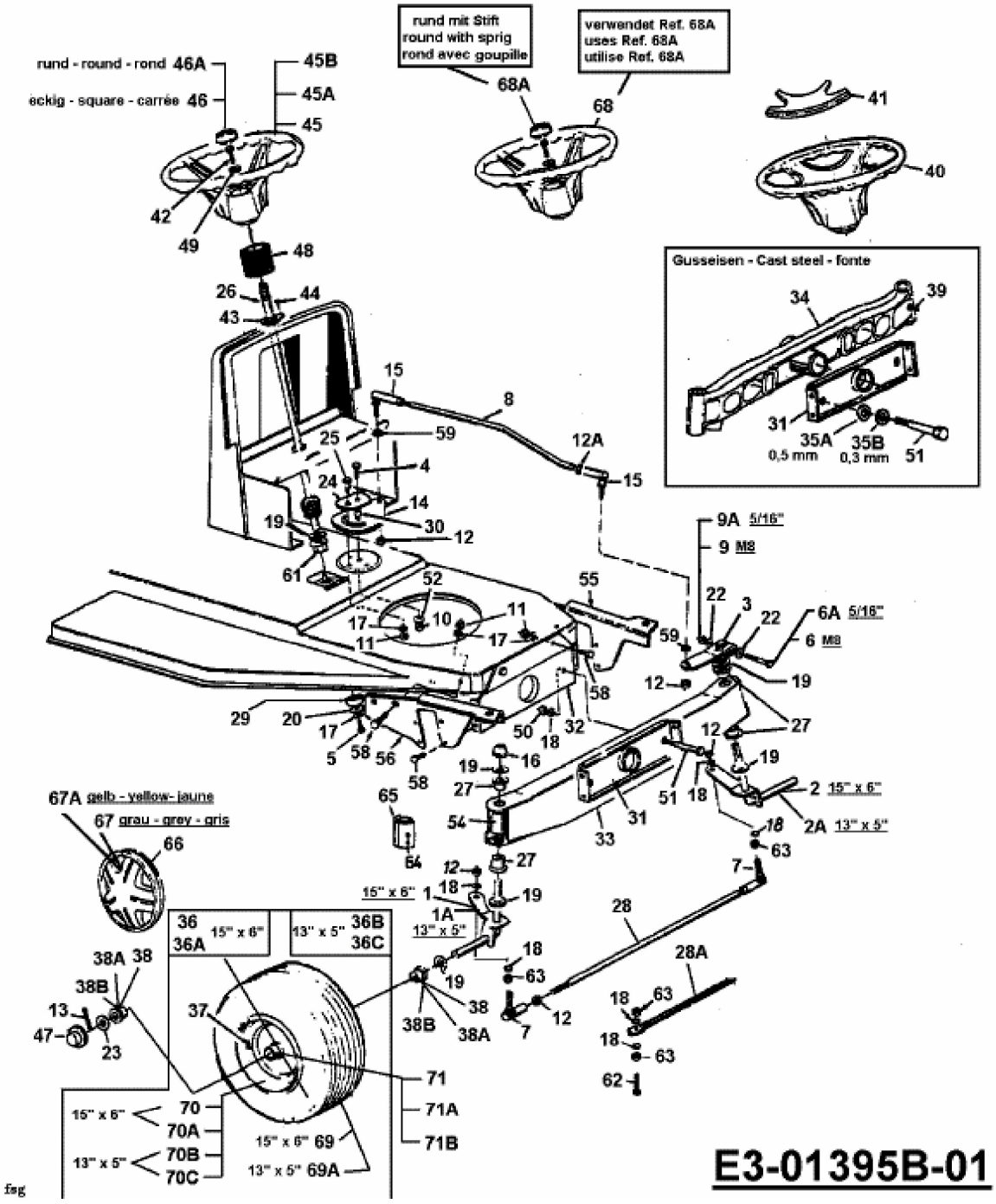RMH 12.5-76 > 13AL452C628 (1999) > LENKUNG, RÄDER VORNE, VORDERACHSE