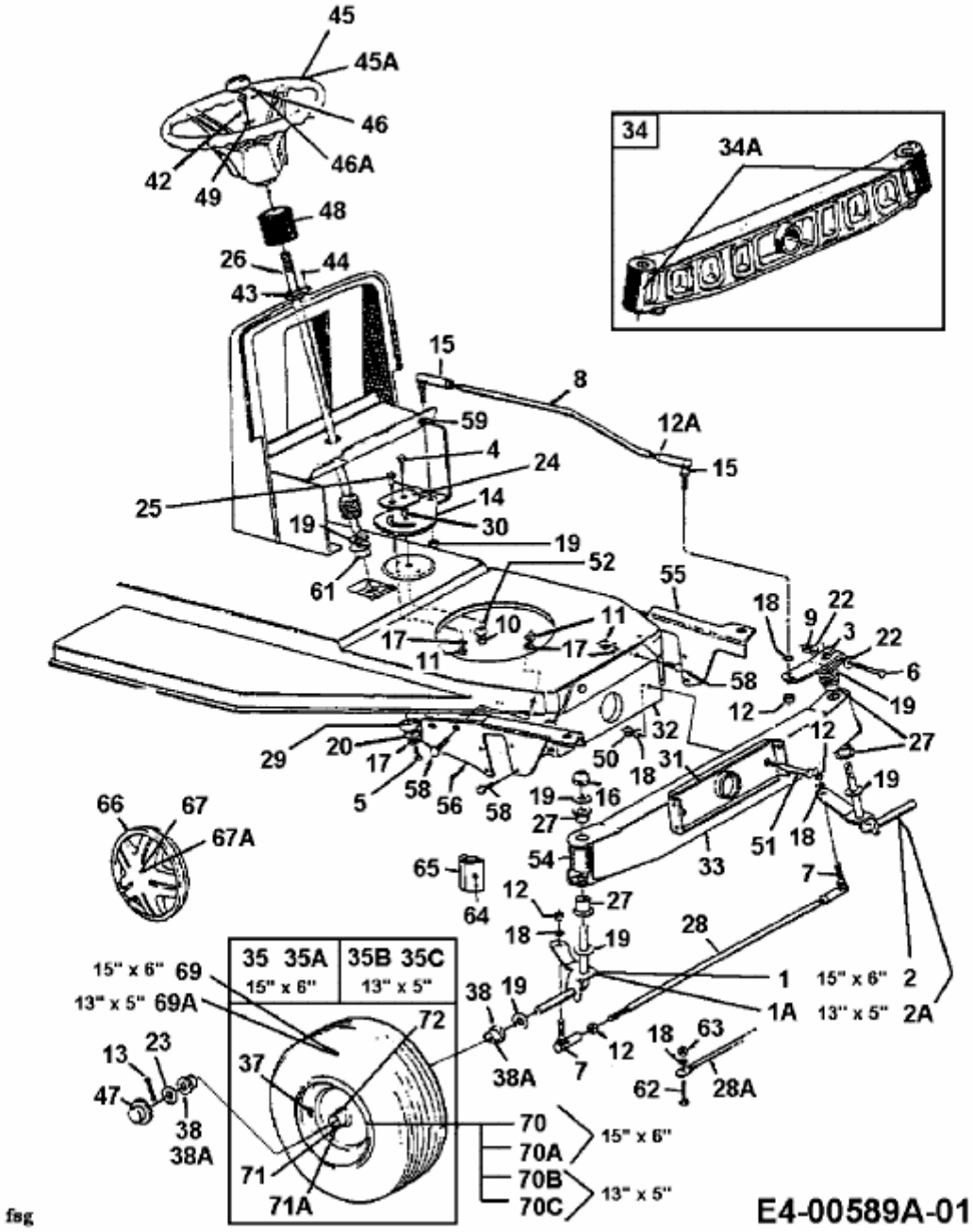125/76 > 13AL451C659 (1997) > VORDERACHSE