J 125 > 13AL450C678 (1997) > FAHRANTRIEB, MOTORKEILRIEMENSCHEIBE, PEDAL, RÄDER HINTEN

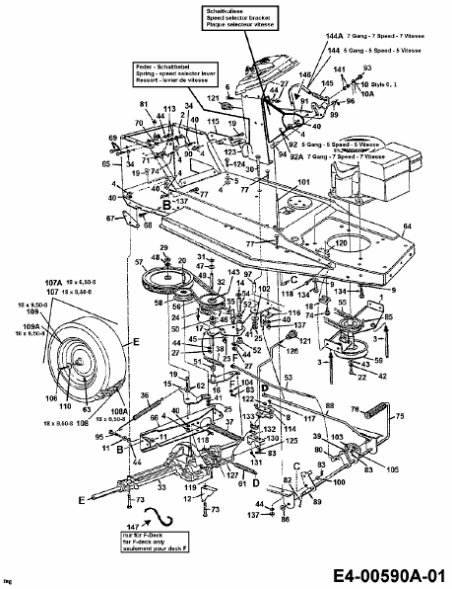

E4-00590A-01