L 450 C > 13AL450C670 (1998) > SCHALTPLAN EINZYLINDER

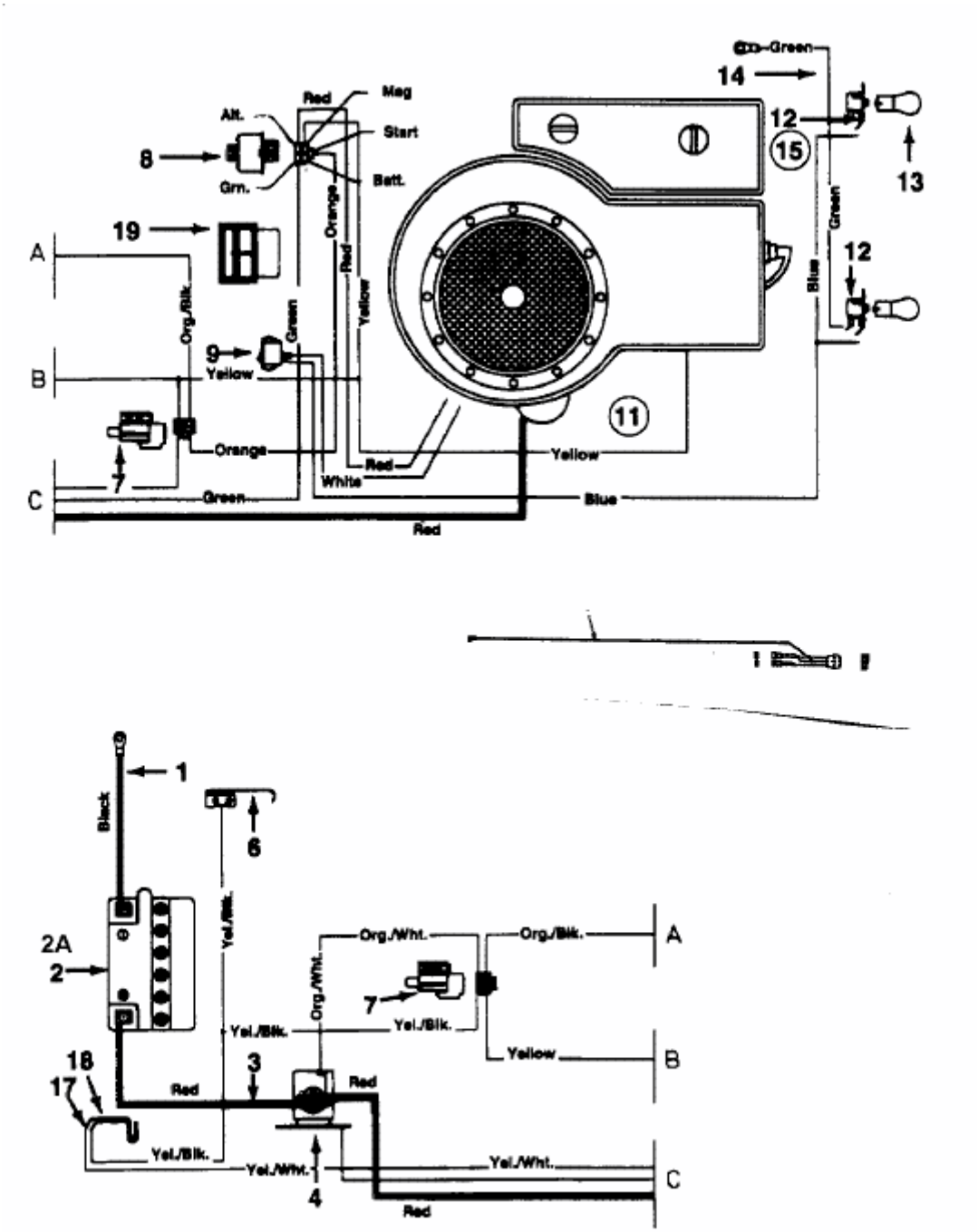

E3-01306A-01