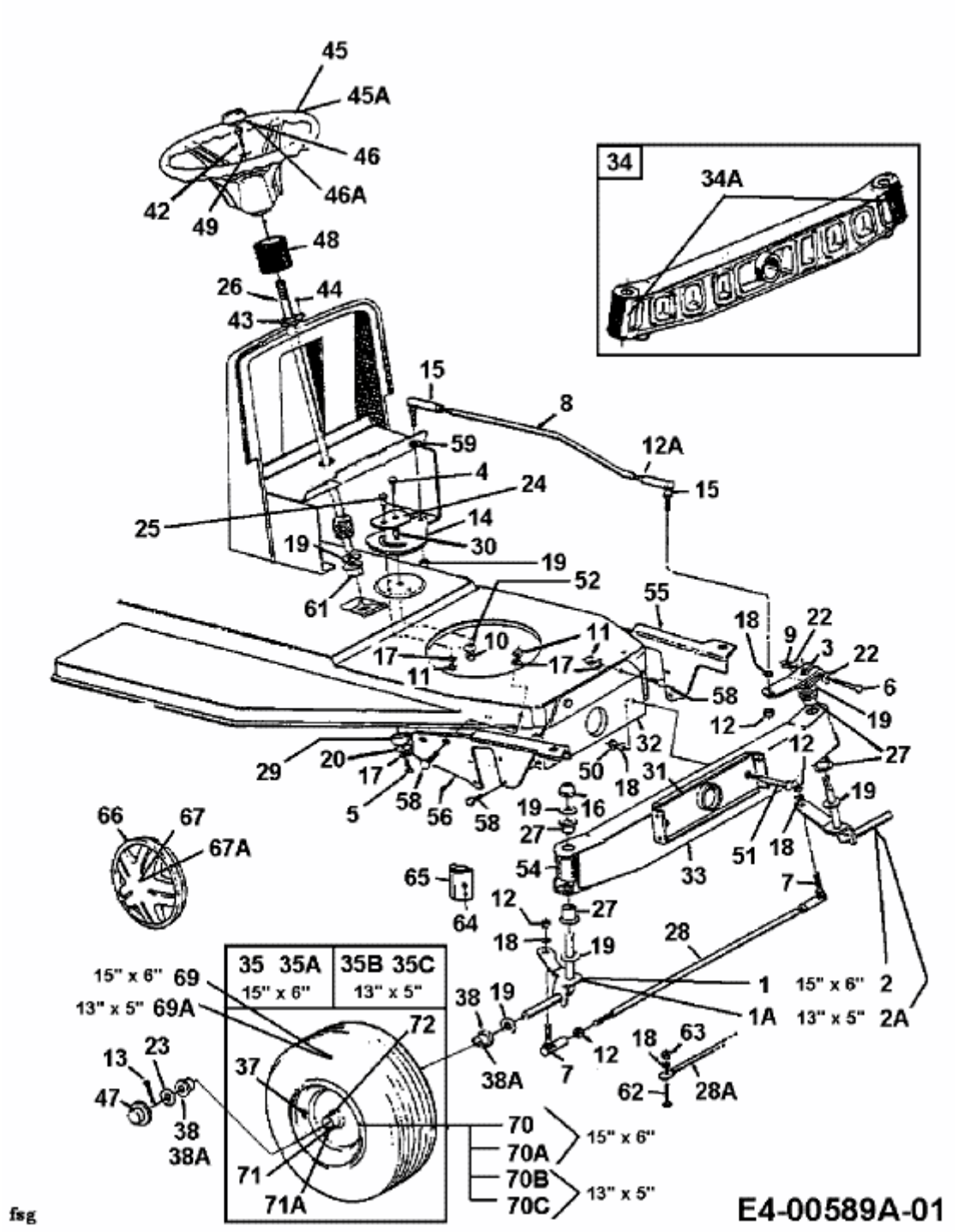L 450 C > 13AL450C670 (1998) > VORDERACHSE