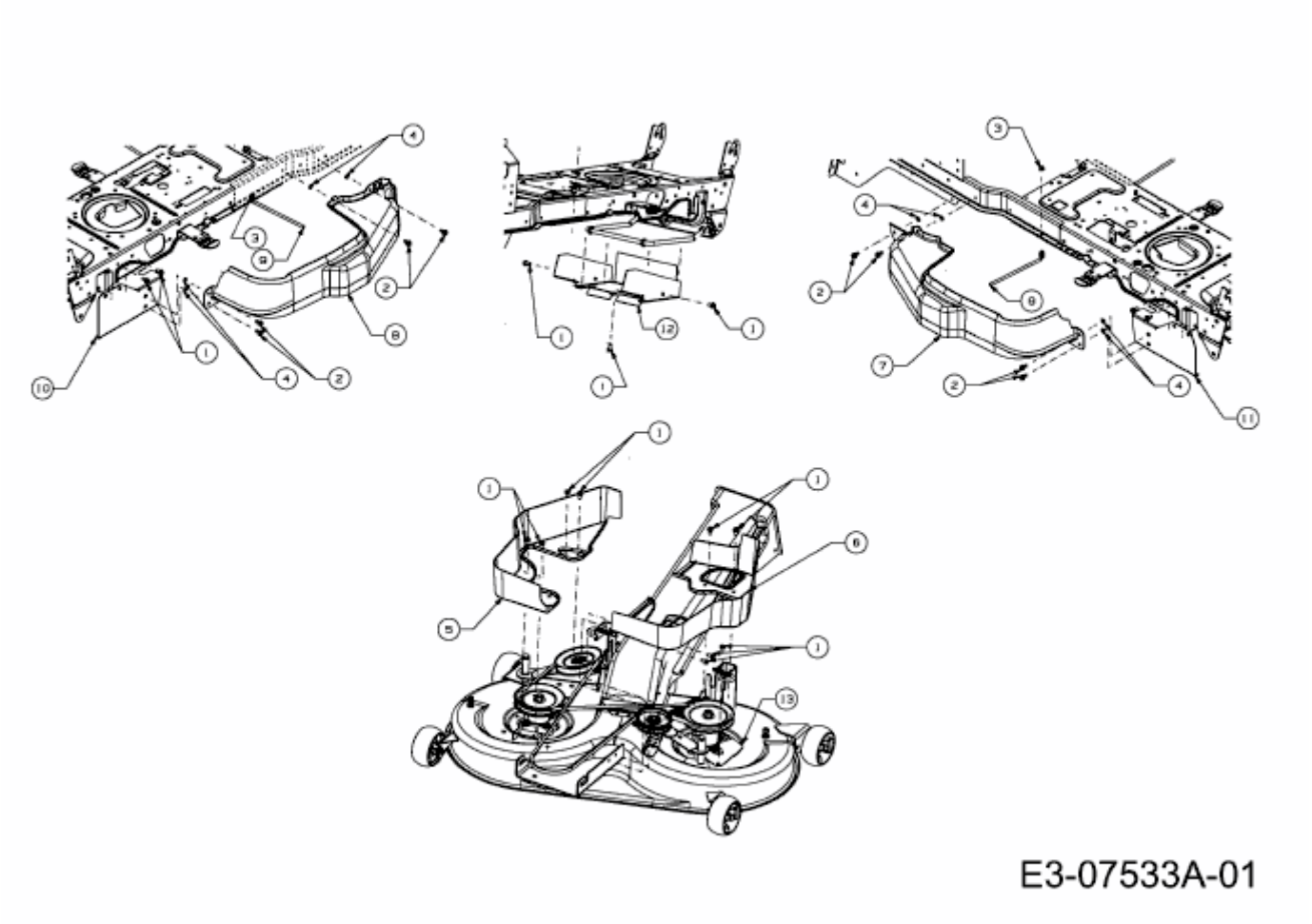MF 41-18 RD > 13AJ91CN695 (2012) > ABDECKUNGEN MÄHWERK N (41"/105CM)