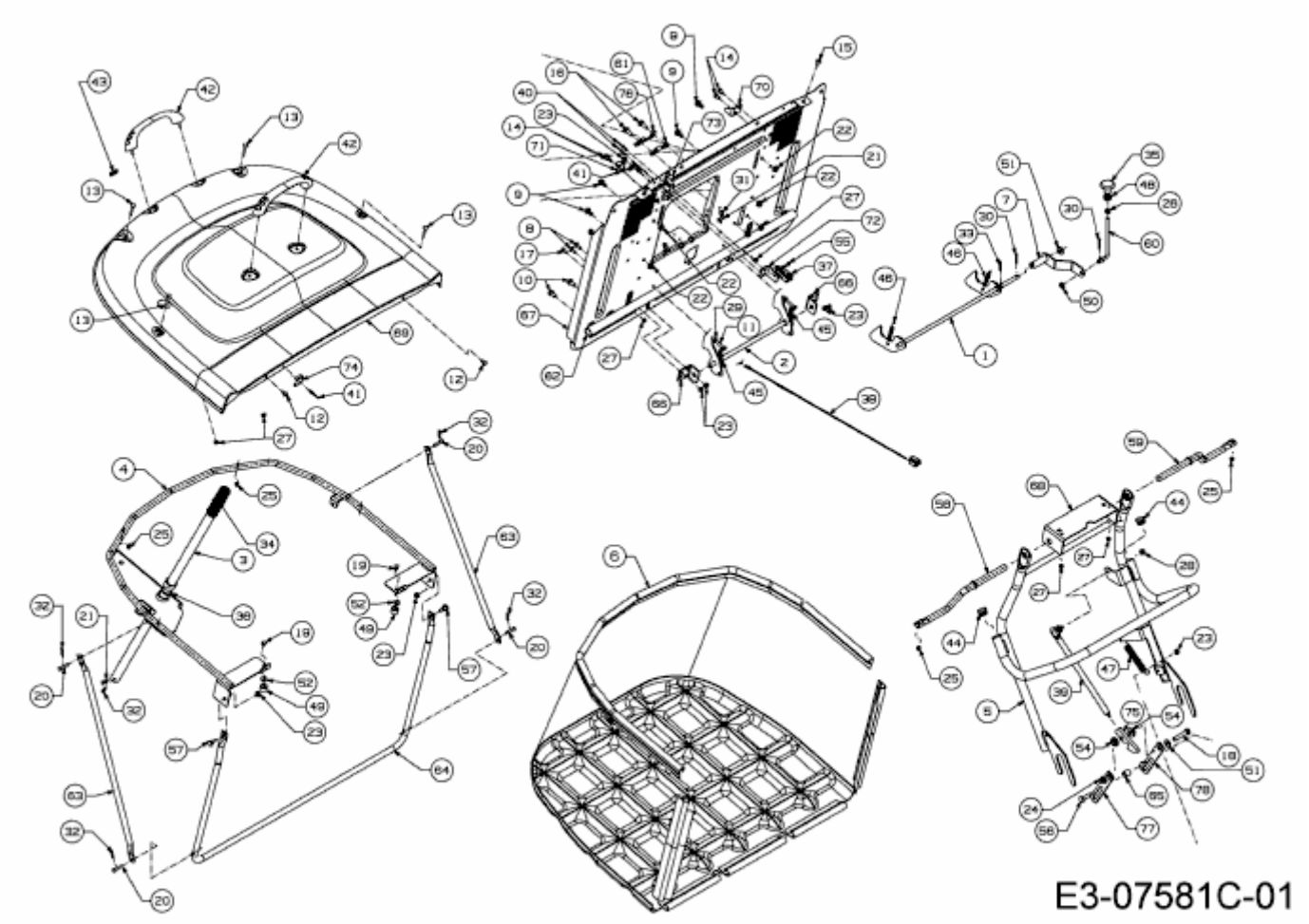MF 41-18 ARD > 13AJ90GN695 (2014) > GRASFANGEINRICHTUNG