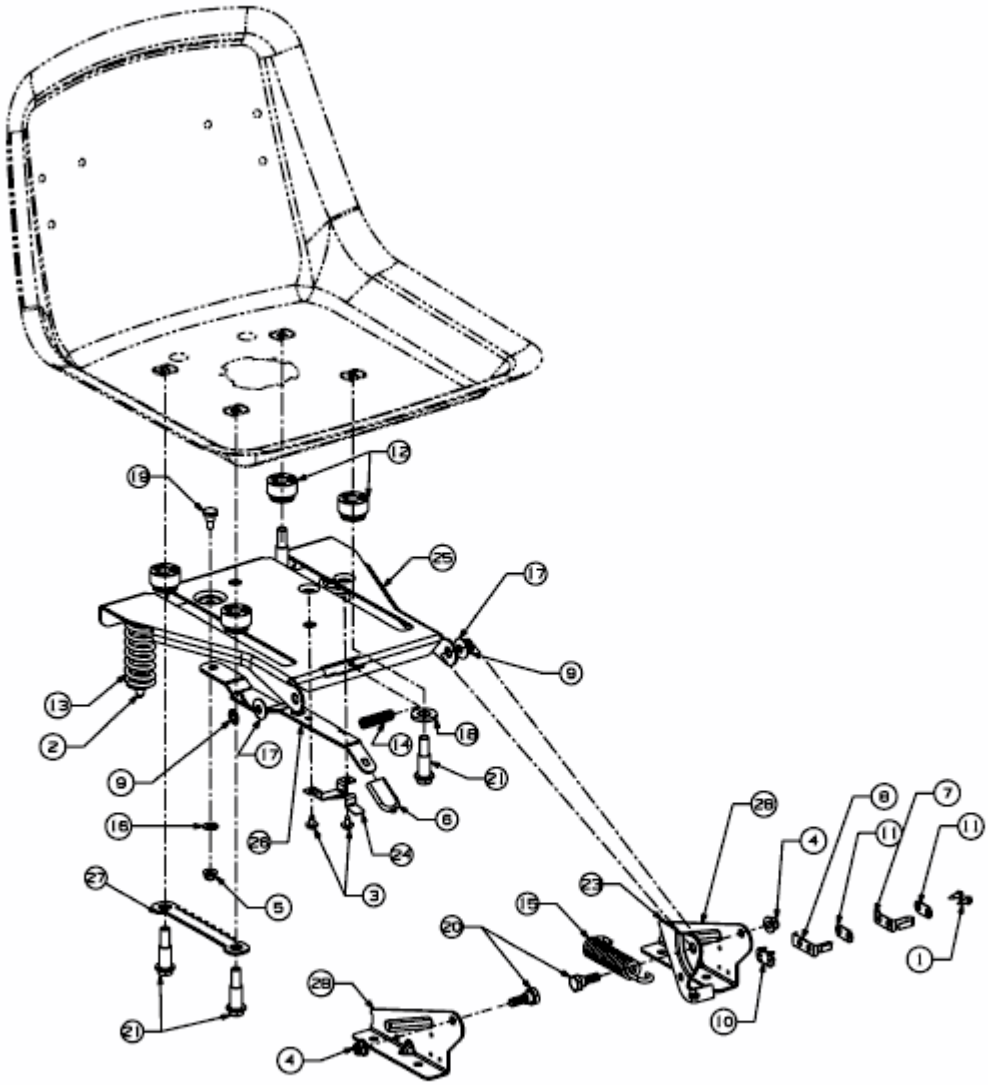13AJ77SG699 (2011) > SITZTRÄGER