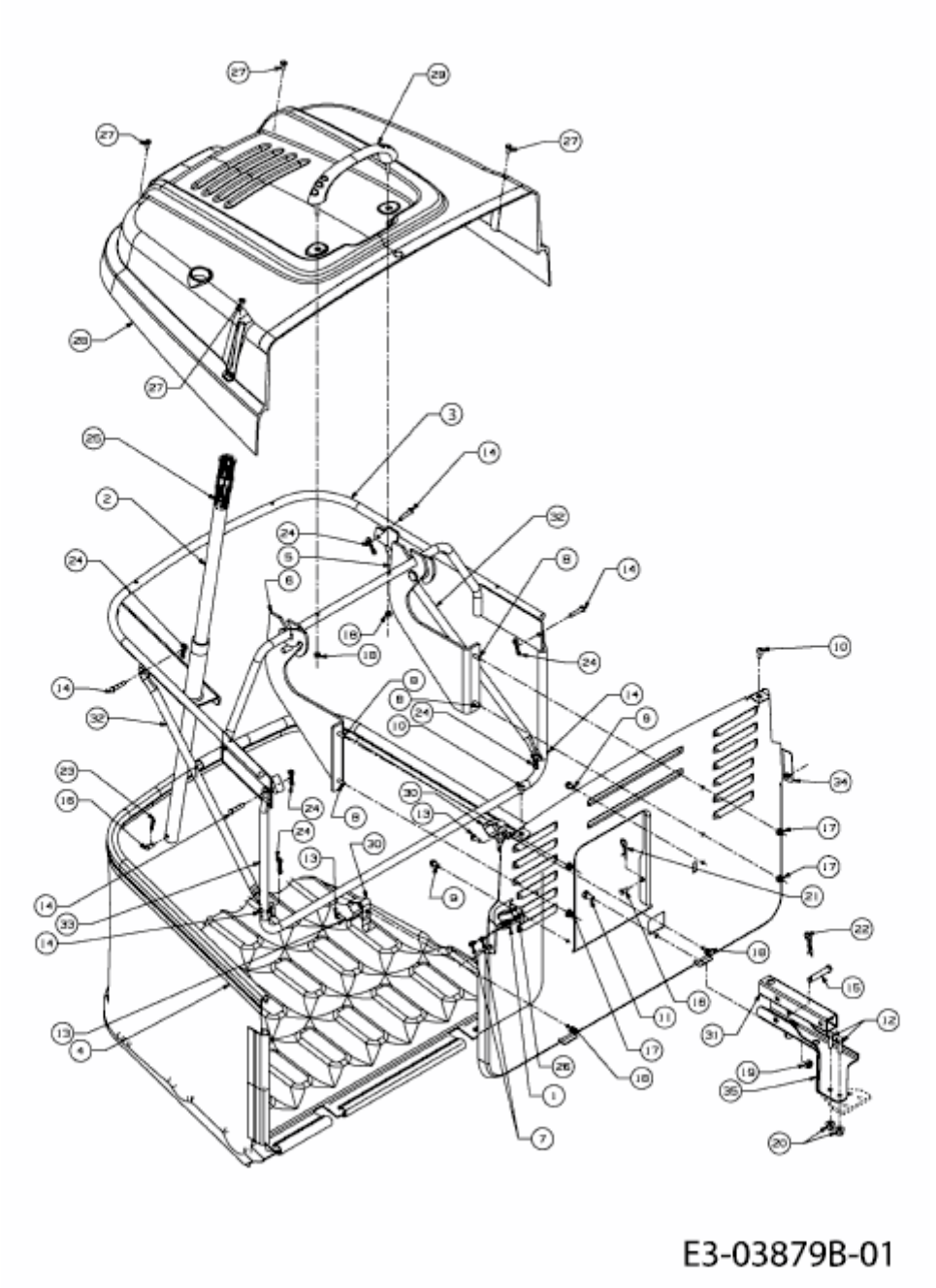HN 7185 > 13AJ71YN643 (2011) > GRASFANGVORRICHTUNG