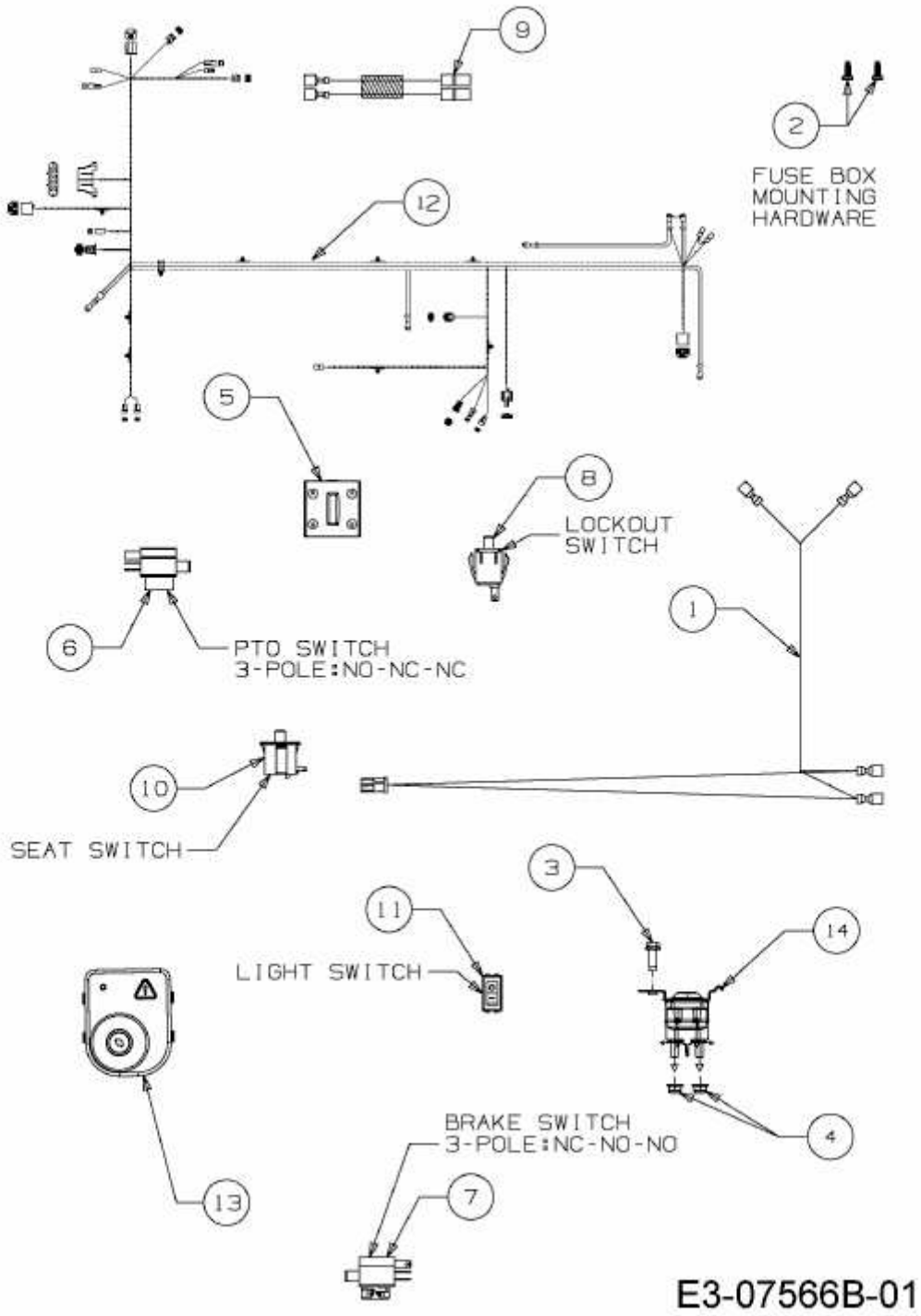EXPERT 122.240 H > 13AI91WJ650 (2014) > ELEKTROTEILE