MF 48-24 RD > 13AI91GJ695 (2014) > ANHÄNGEKUPPLUNG HINTEN, RAHMEN

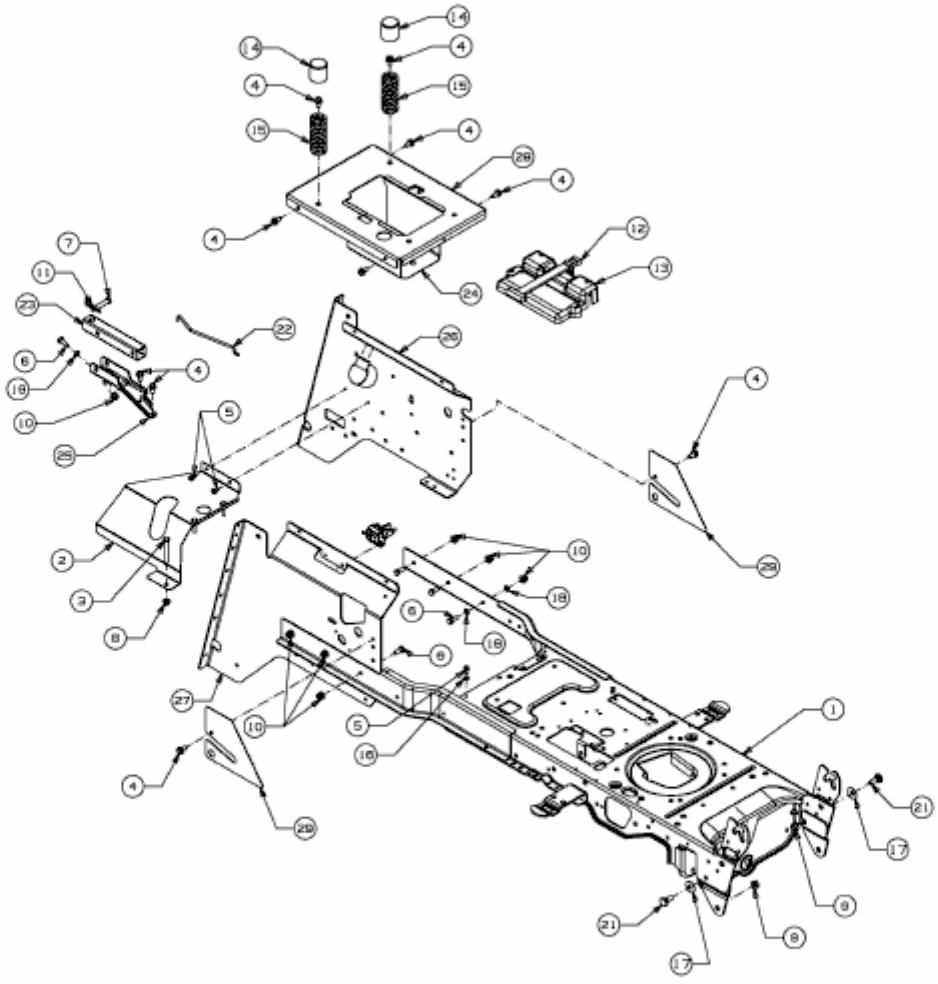

E3-07524B-01