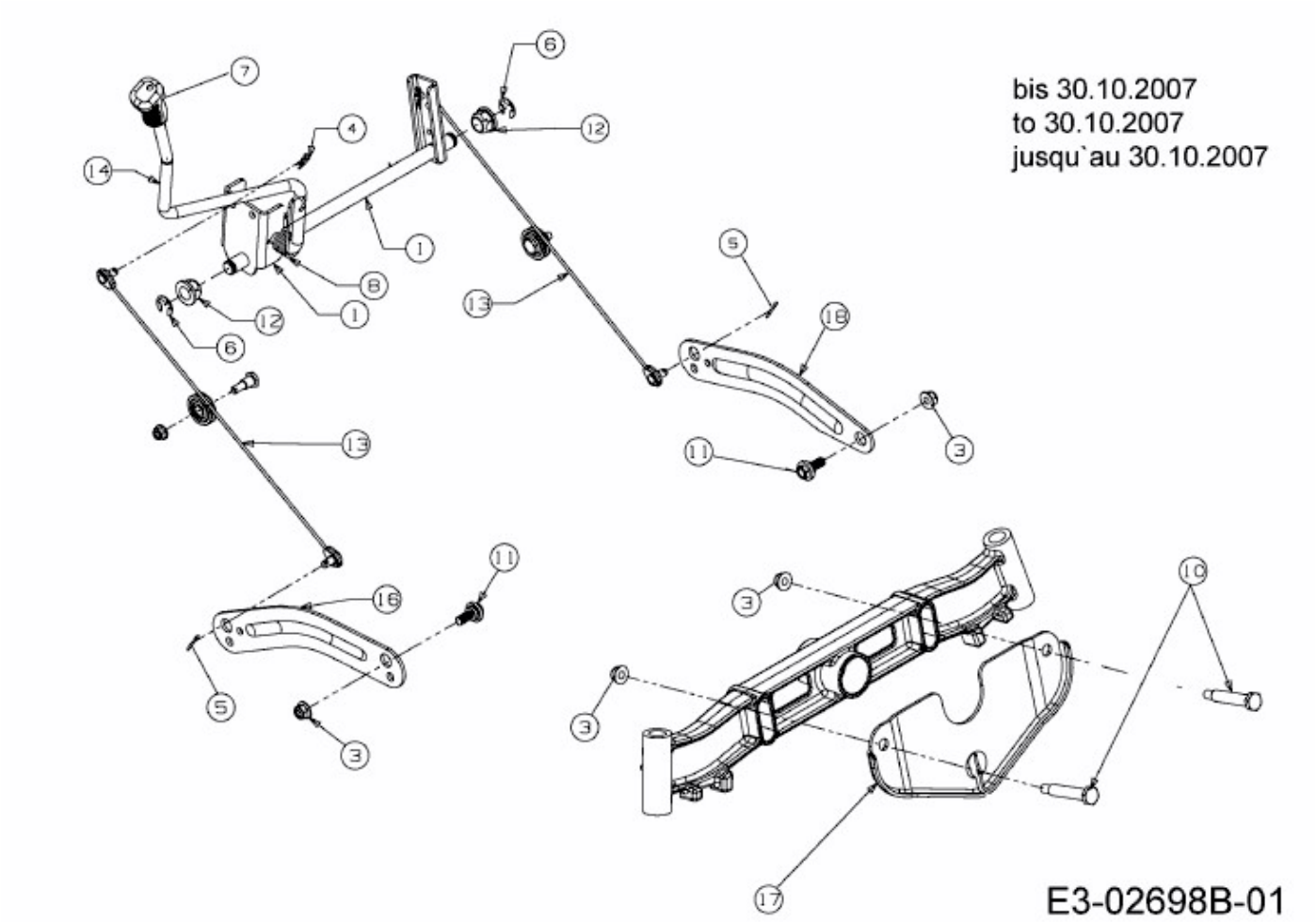DLX 107 SHLK > 13AI616G690 (2007) > MÄHWERKSAUSHEBUNG BIS 30.10.2007