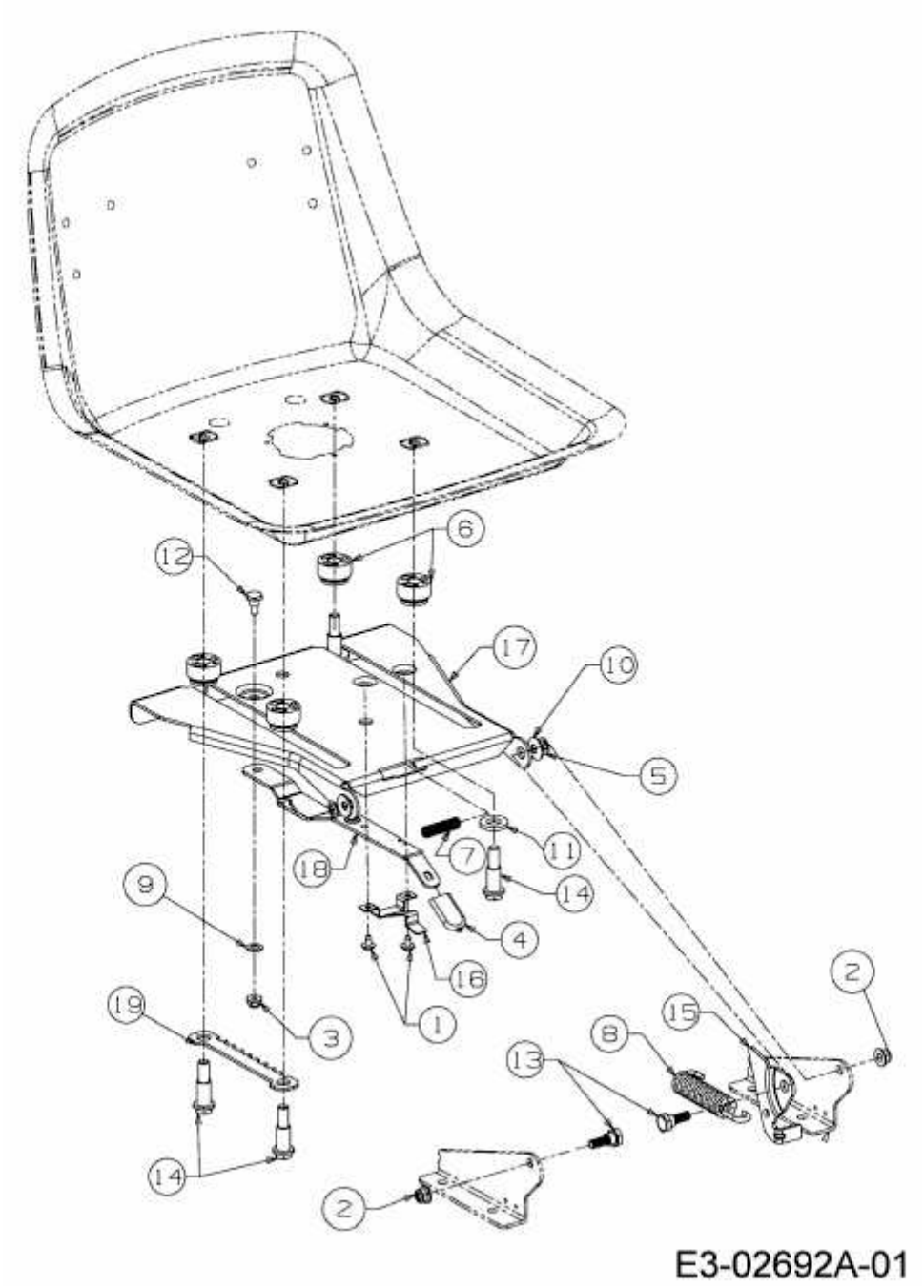HG 6150 K > 13AI614G643 (2007) > SITZTRÄGER