AG 6150 K > 13AI604G643 (2006) > SCHALTPLAN

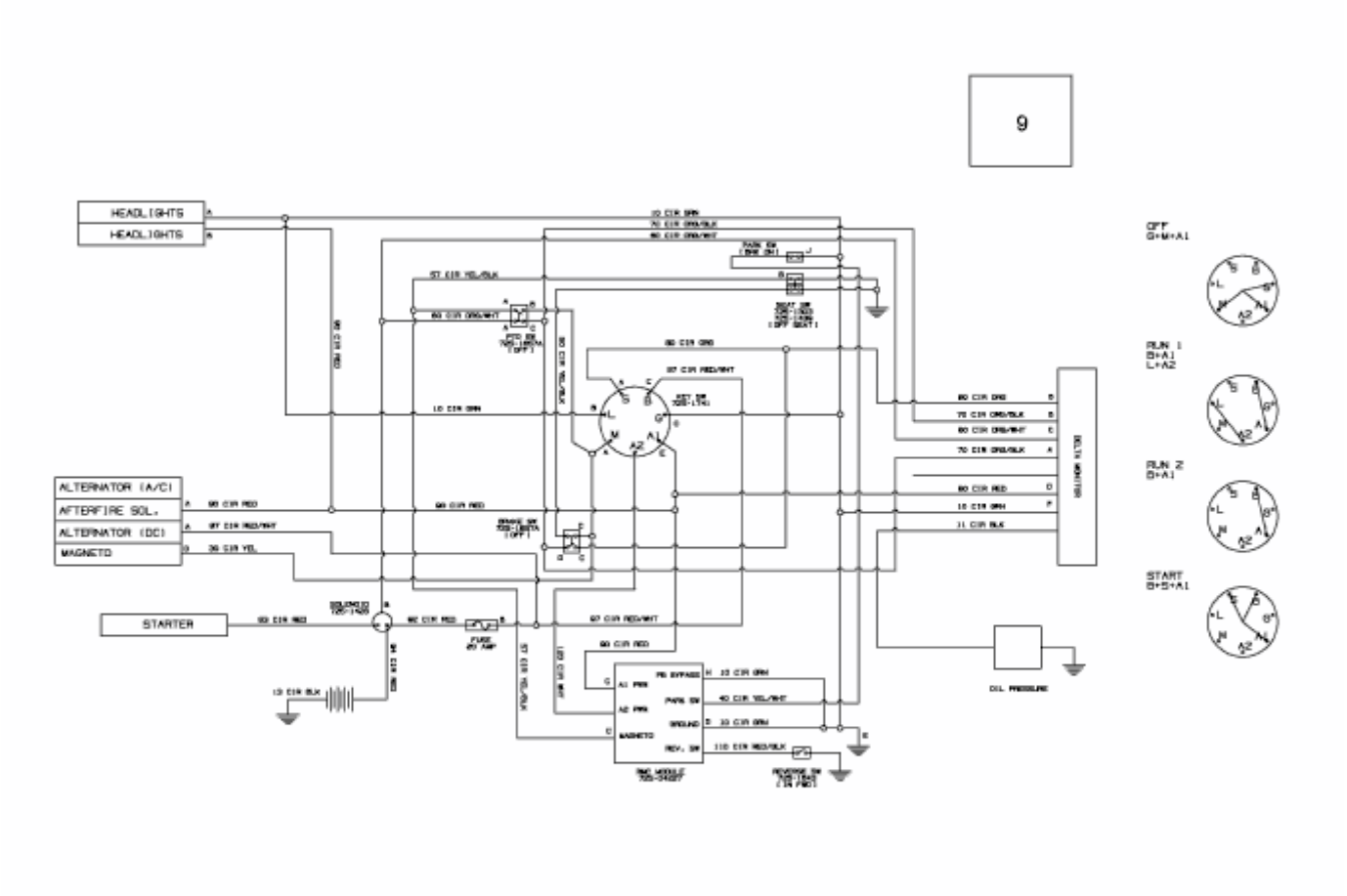

E3-02912A-02