JLX 76 RA > 13AH78GA690 (2009) > SCHALTPLAN

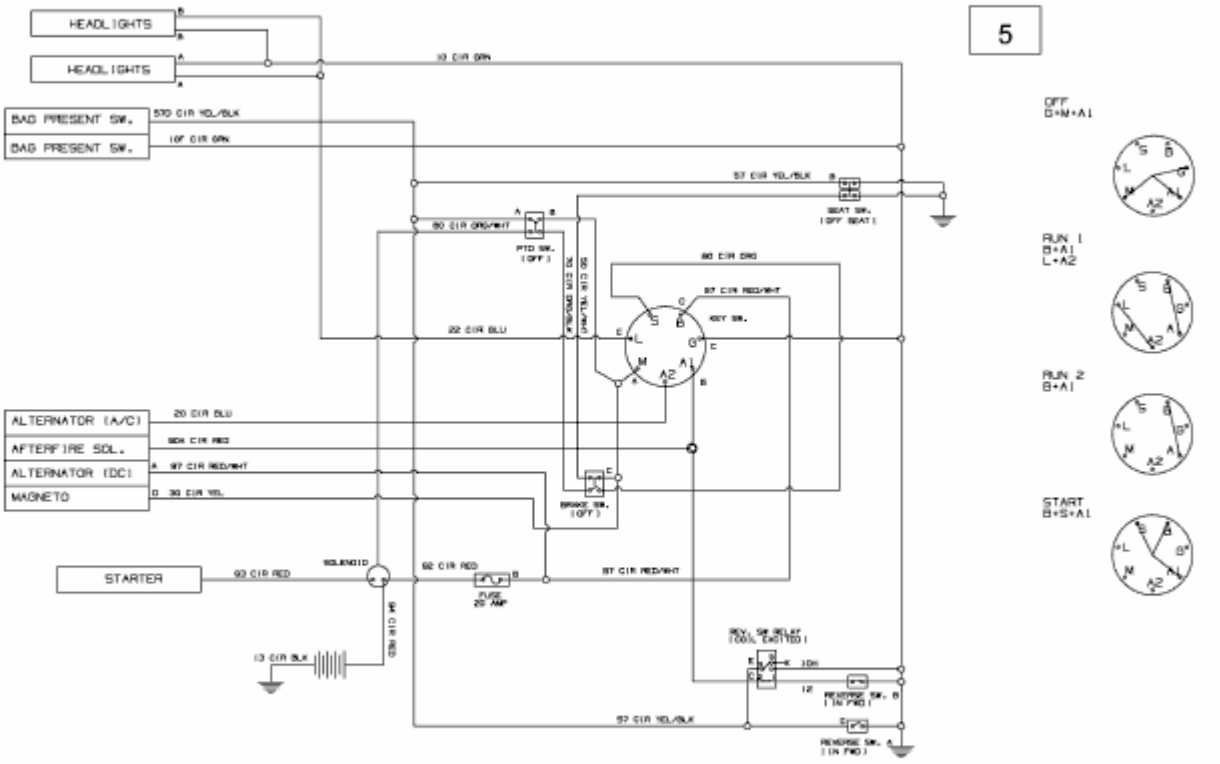

E3-03888C-02