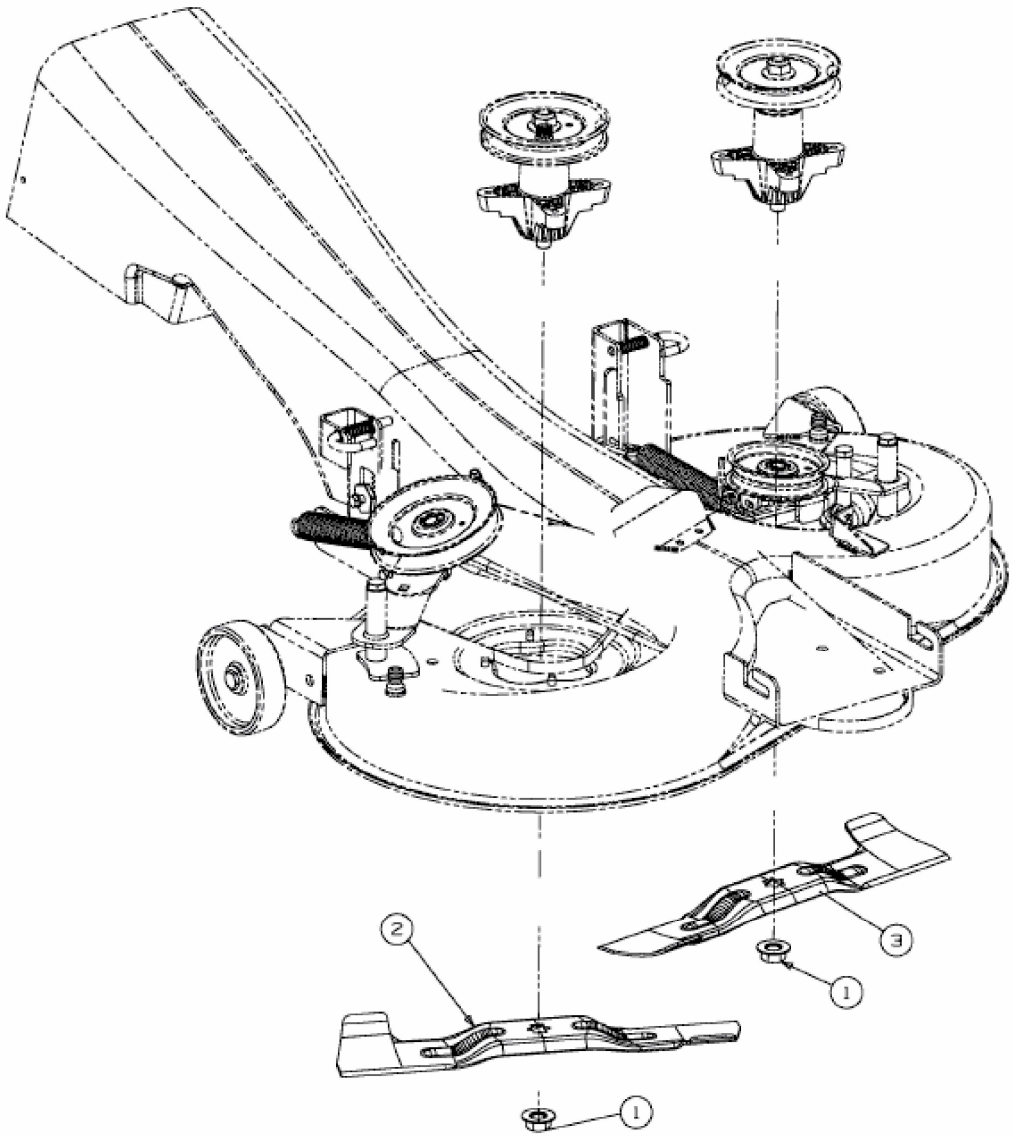

E3-03433A-01