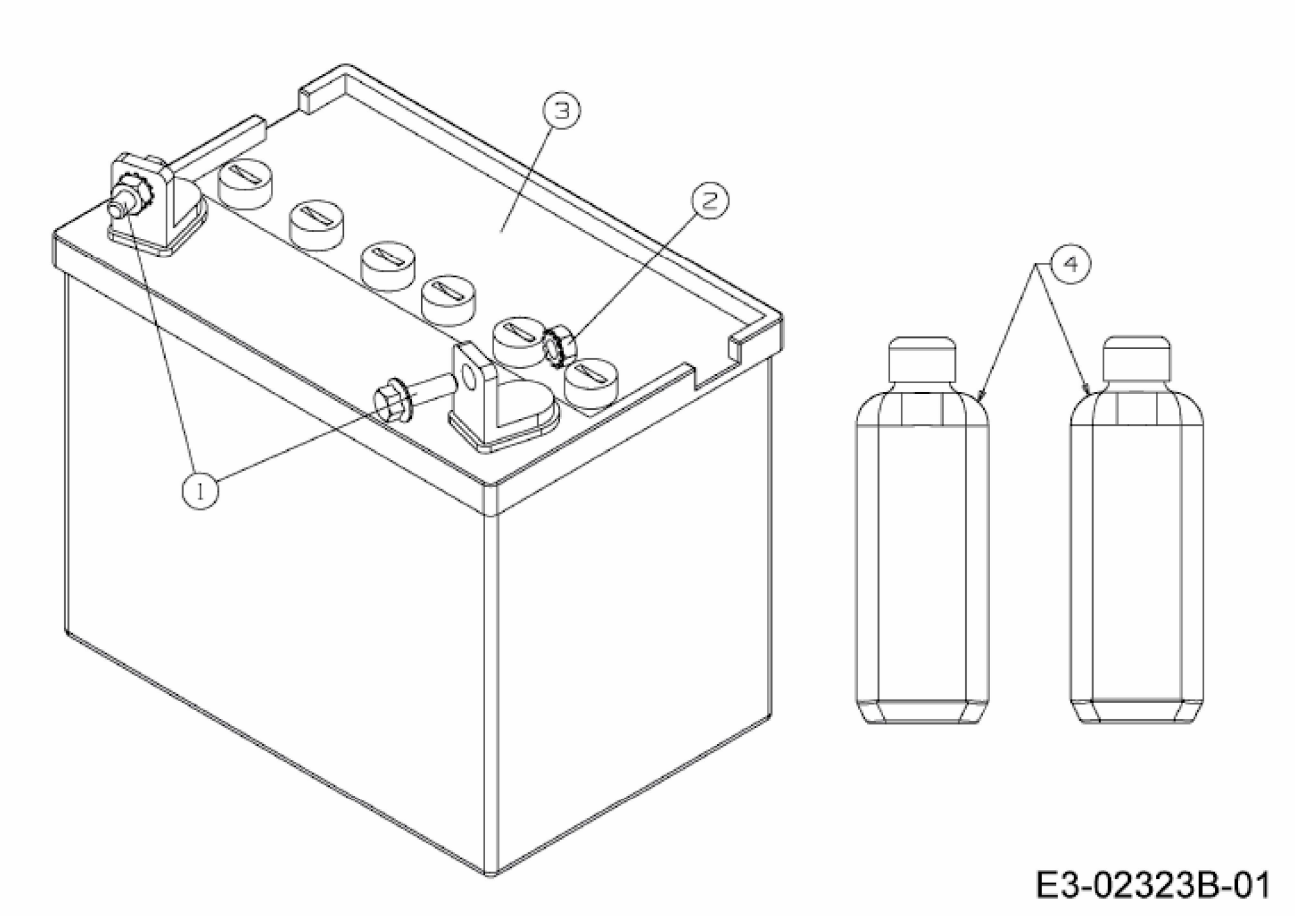
3
2
4
1
E3-02323B-01