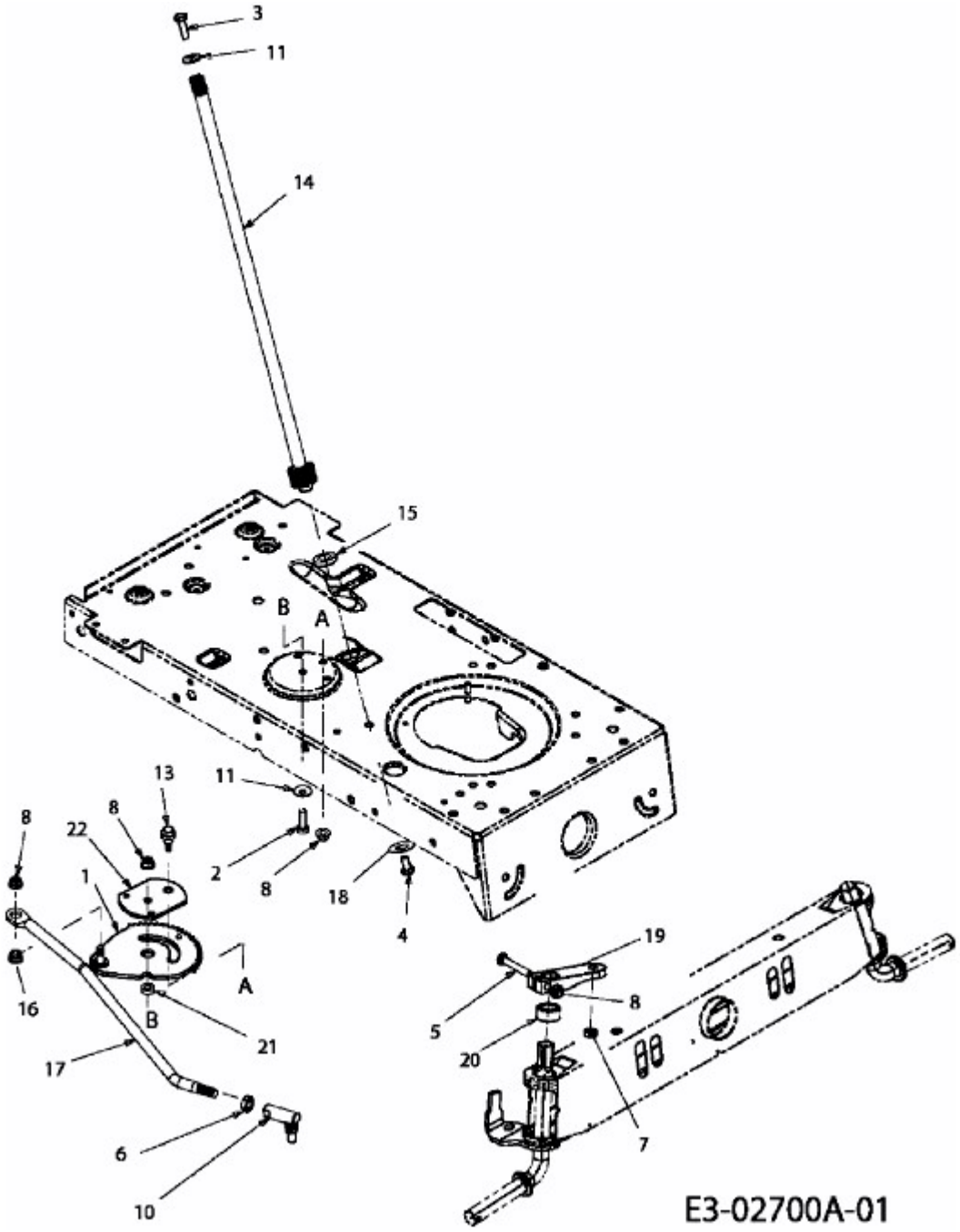BL 135/92 AT > 13AH785E484 (2008) > LENKUNG