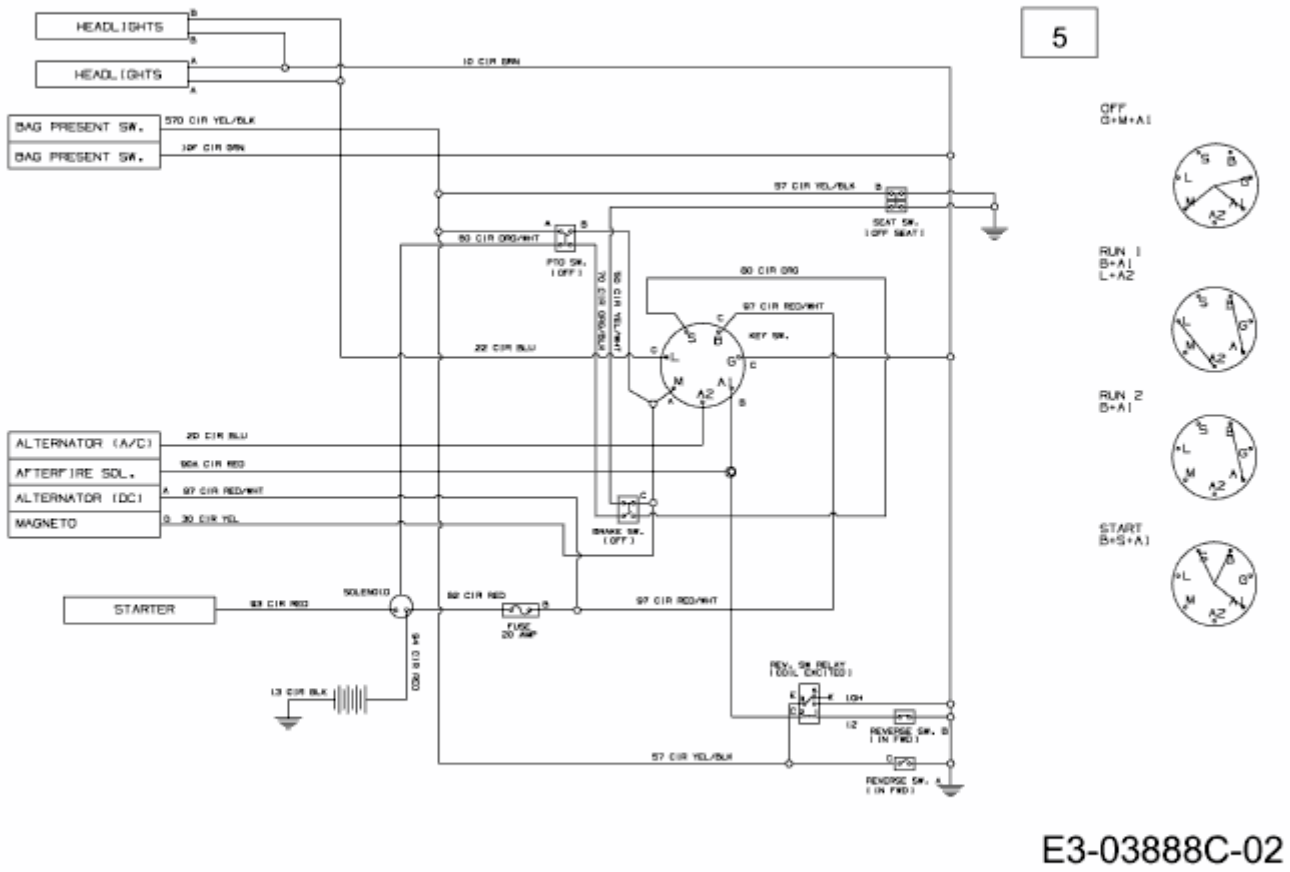LA 135 > 13AH783A600 (2009) > SCHALTPLAN