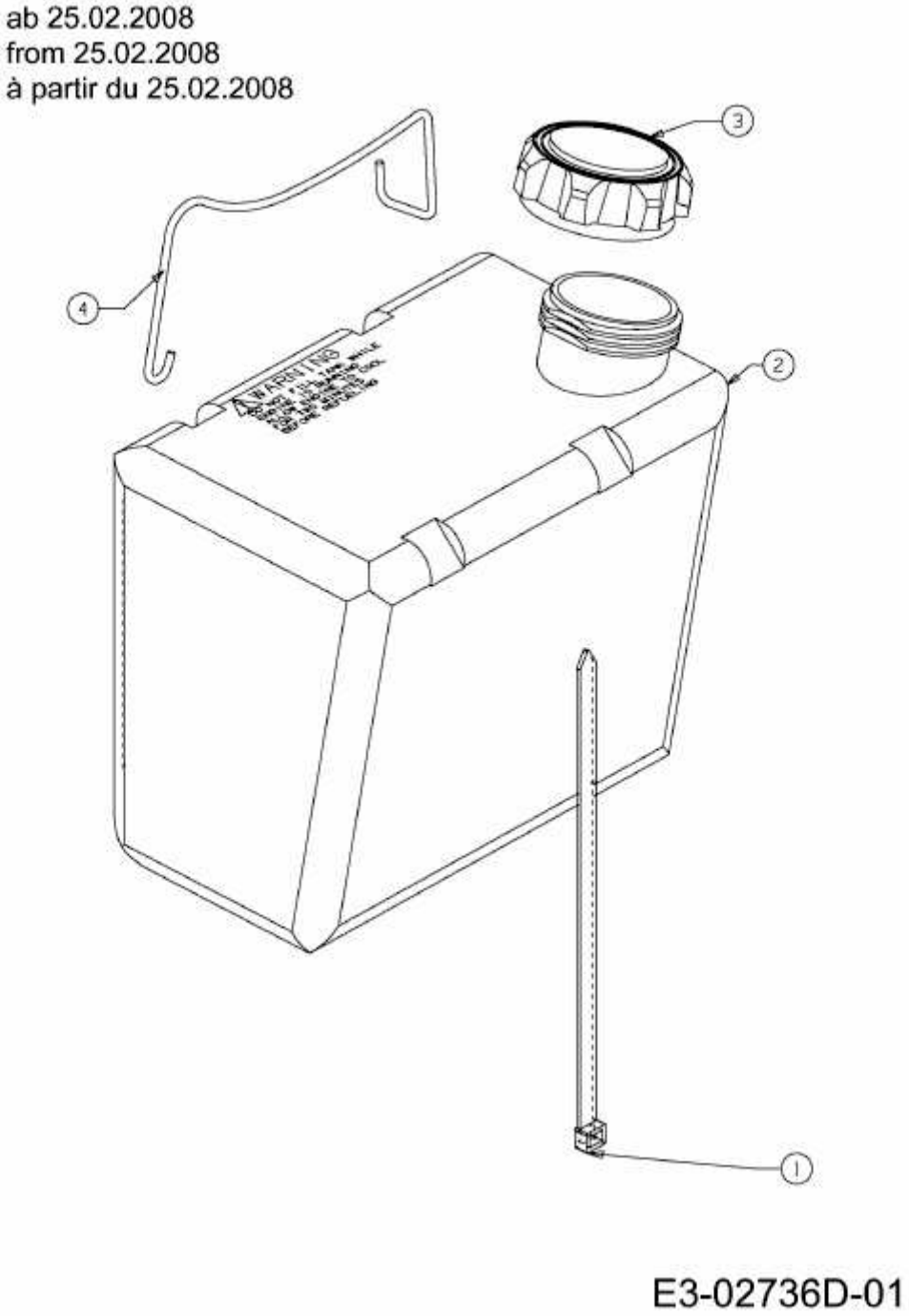LA 135 > 13AH783A600 (2008) > BATTERIEHALTER, TANK AB 25.02.2008