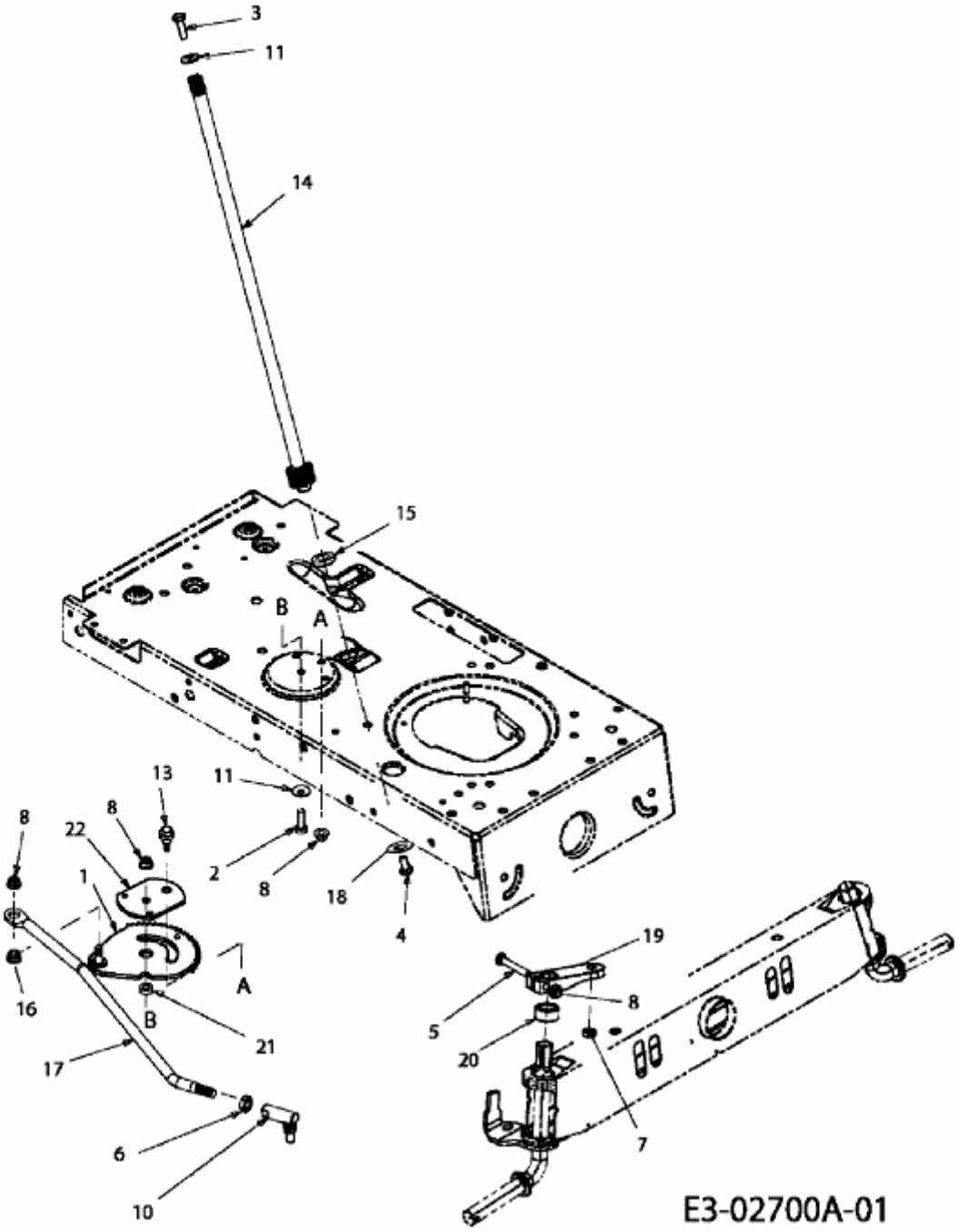TF 7135 > 13AH77YF643 (2009) > LENKUNG