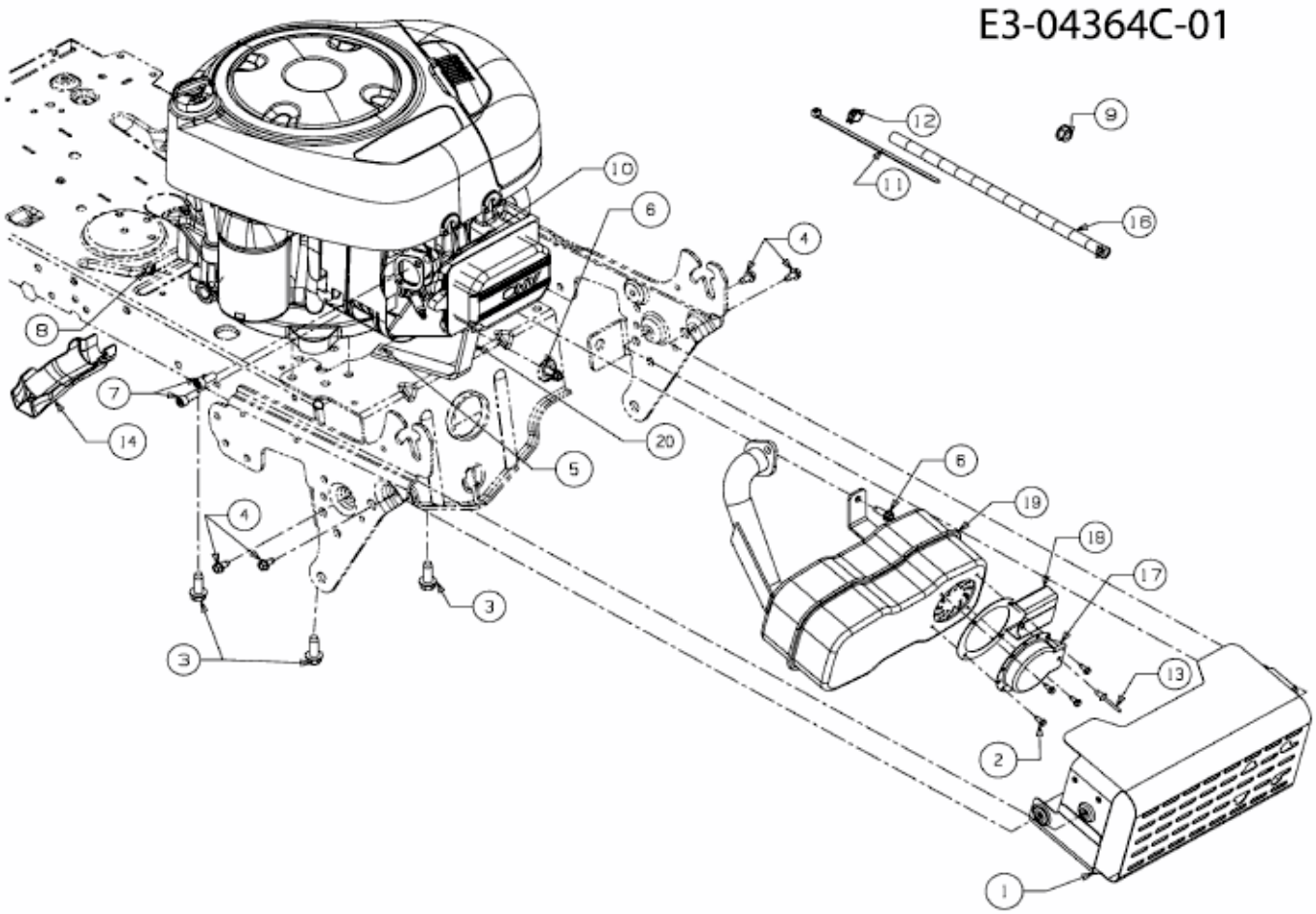TC 7125 > 13AH77YC643 (2010) > MOTORZUBEHÖR