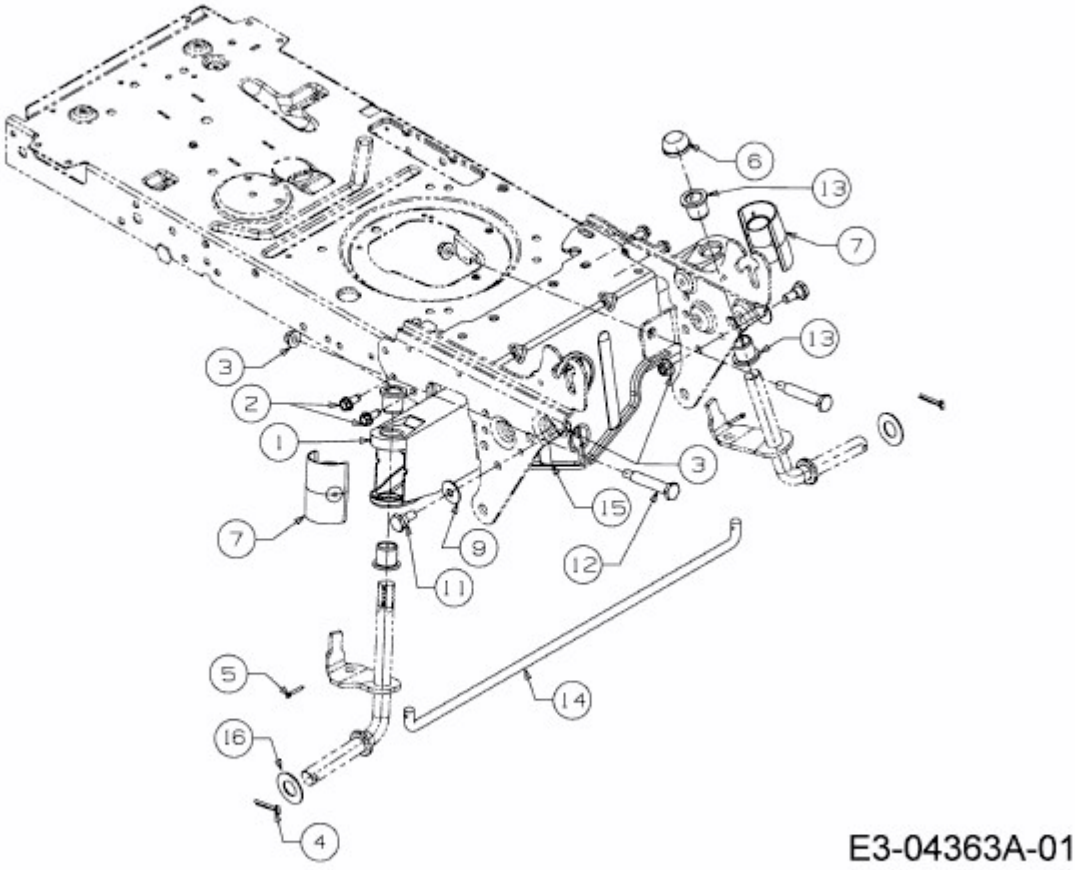KOMMAND 92/13 T > 13AH77KE637 (2011) > VORDERACHSE