KROSSER 92/13,5 T > 13AH77KE636 (2010) > GRASFANGVORRICHTUNG

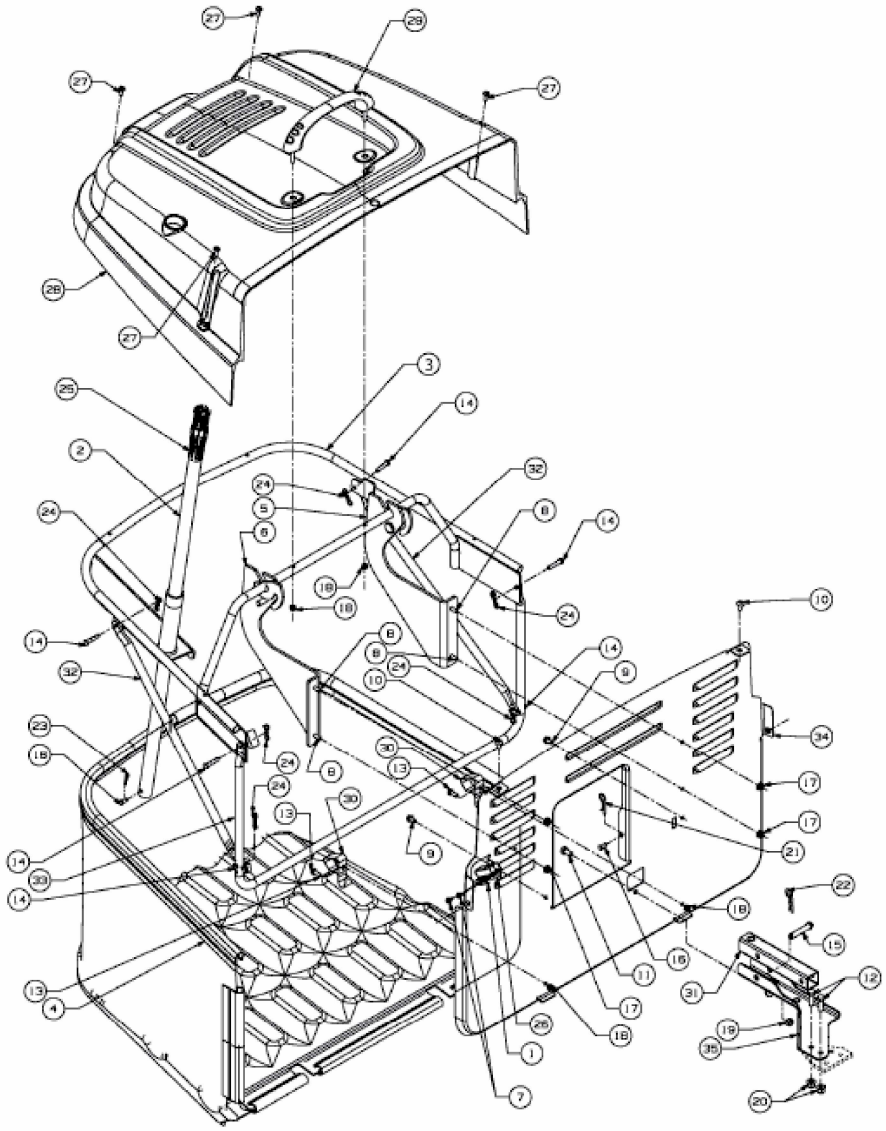

E3-03879B-01