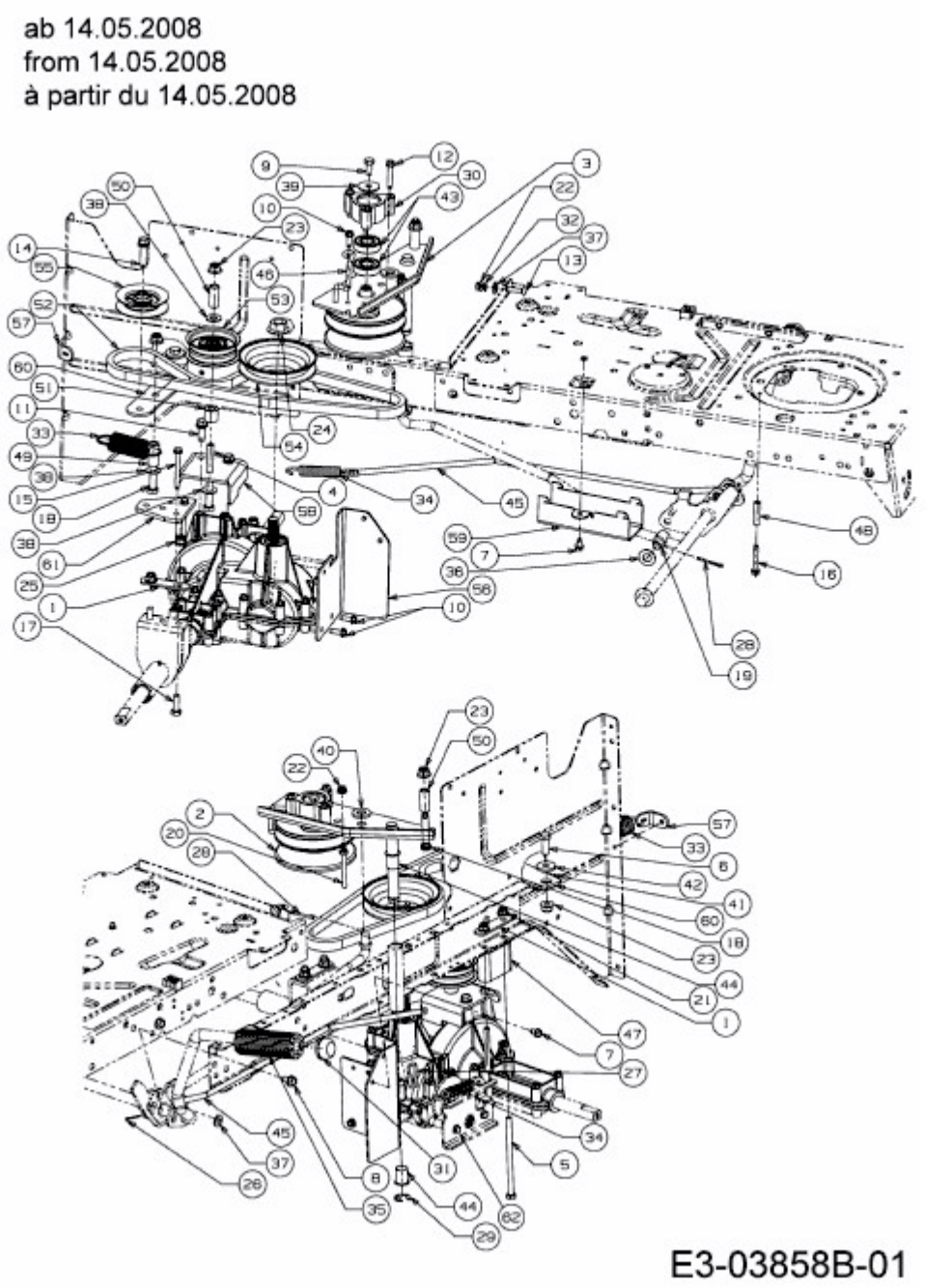KOMMAND 80/12,5 T > 13AH77KC637 (2009) > FAHRANTRIEB, VARIATOR AB 14.05.2008