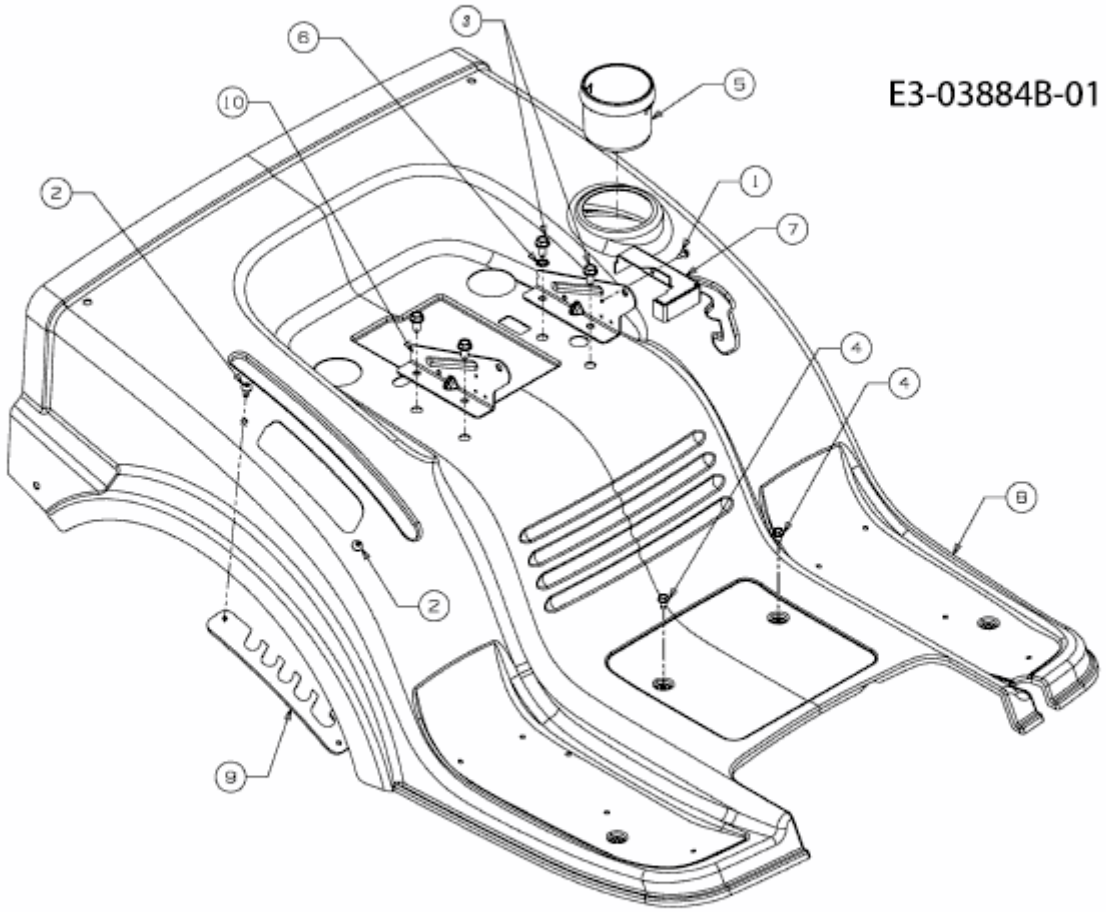703 GLT > 13AH77GE611 (2010) > SITZWANNE