JLX 76 RT > 13AH77GA490 (2009) > SCHALTPLAN

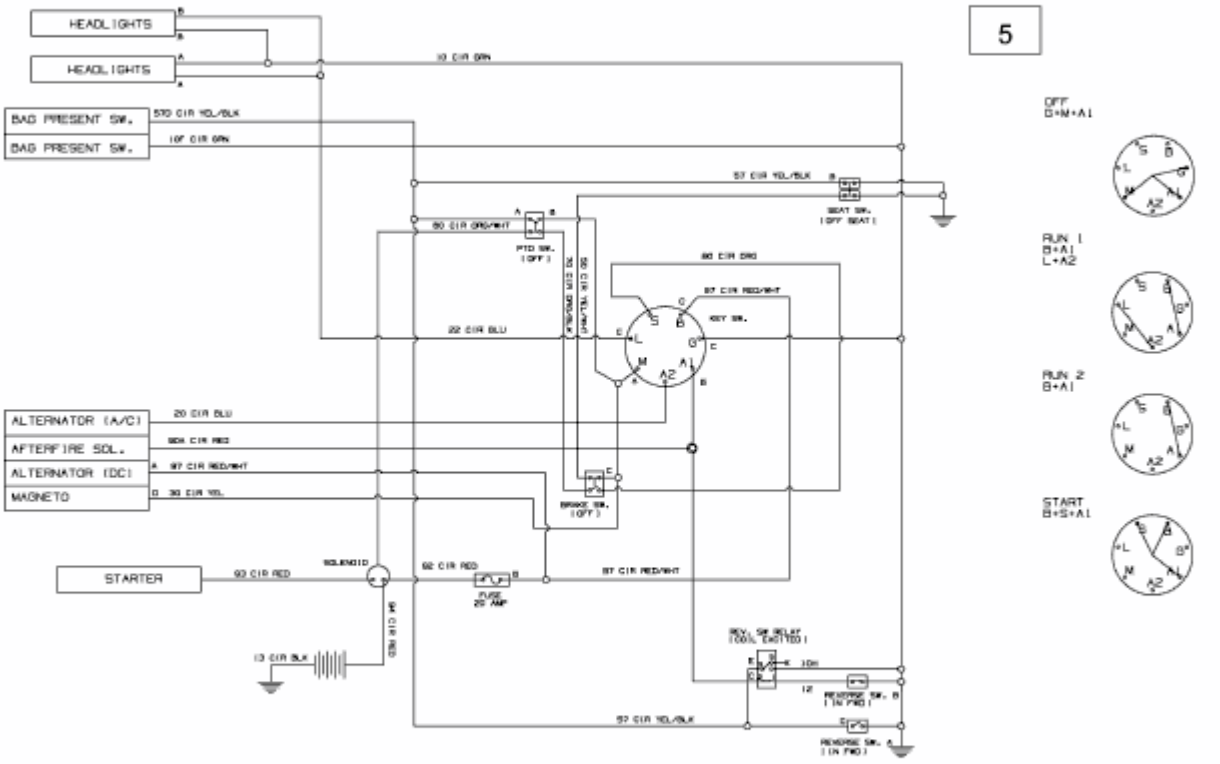


E3-03888C-02