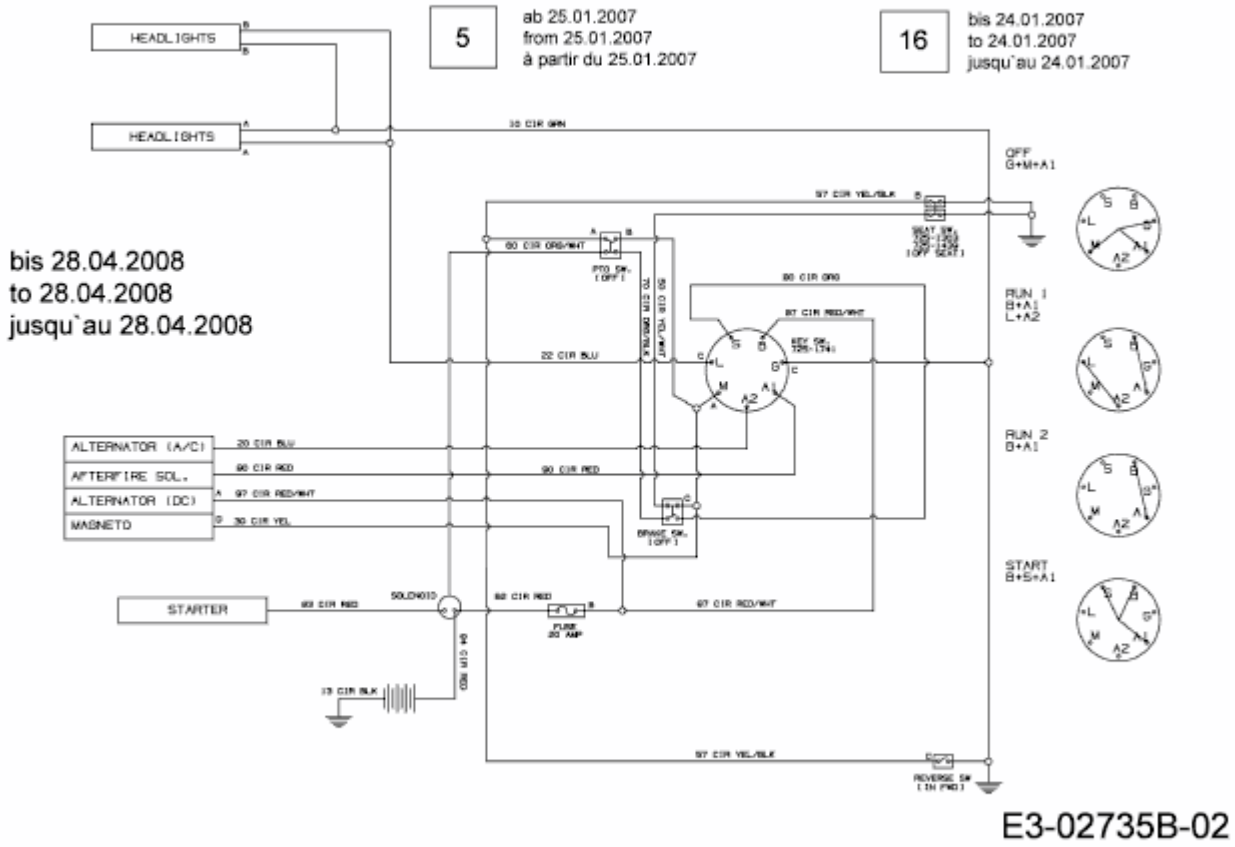RS 125/96 > 13AH778F607 (2008) > SCHALTPLAN BIS 28.04.2008