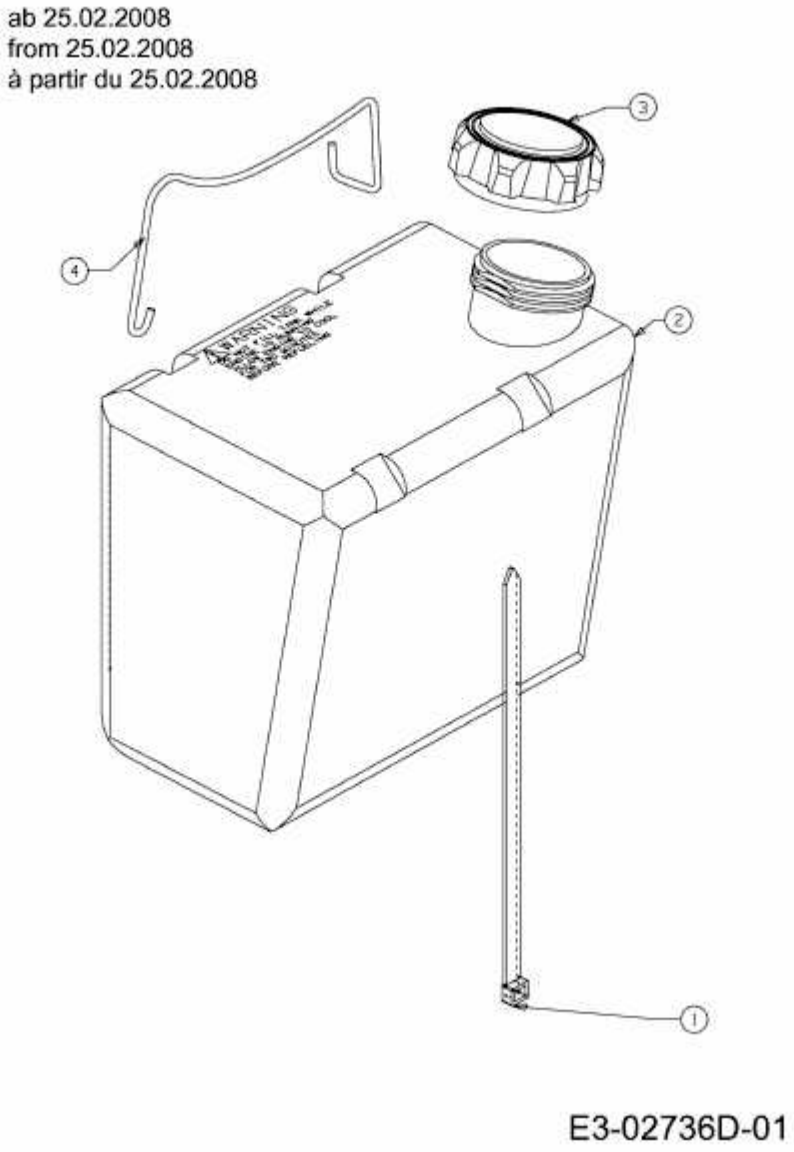RH 125/92 > 13AH778E607 (2008) > BATTERIEHALTER, TANK AB 25.02.2008