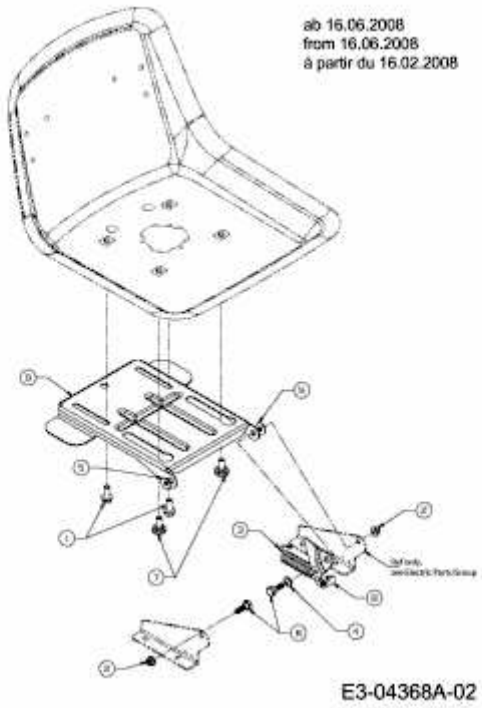BL 135/96 T > 13AH775F684 (2008) > SITZTRÄGER AB 16.06.2008