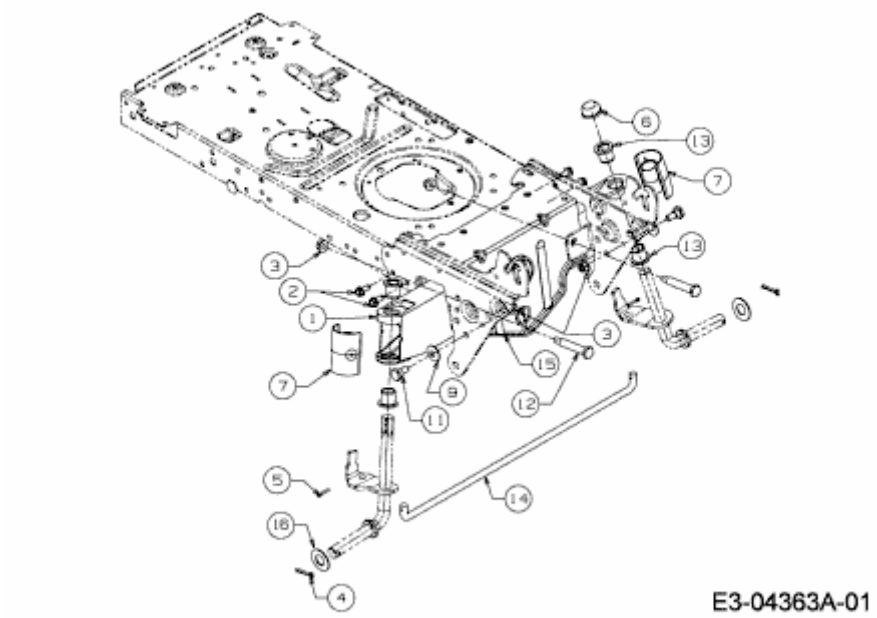BL 135/92 T > 13AH775E484 (2009) > VORDERACHSE