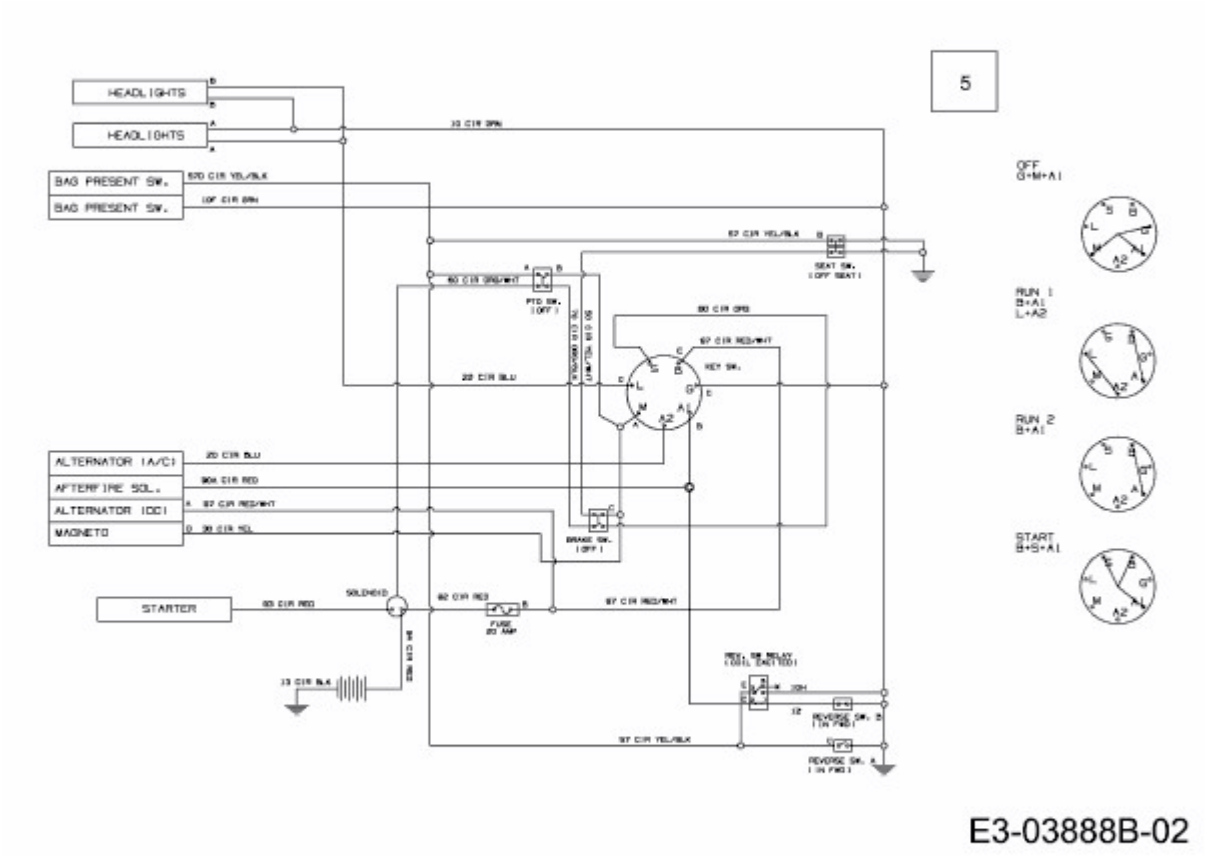BL 125/76 T-S > 13AH775C484 (2008) > SCHALTPLAN